YAMAHA

2020 WaveRunner
GP1800R SVHO

دليل المالك

YAMAHA MOTOR CO., LTD.
F3P-F8199-73-A0

⚠ اقرأ هذا الدليل بعناية قبل تشغيل الدراجة المائية هذه.

اقرأ هذا الدليل بعناية قبل تشغيل الدراجة المائية هذه. هذا الدليل يجب أن يبقى مع الدراجة المائية إذا قمت ببيعها.

معلومات دليل مهمة

AJU44725

Declaration of Conformity for Personal Watercraft (PWC) with the requirements of Directive 2013/53/EU

Name of PWC Manufacturer: YAMAHA MOTOR CO., LTD.
Address: 2500 Shingai, Iwata, Shizuoka 438-8501, Japan

Name of Authorised Representative: YAMAHA MOTOR EUROPE N.V.
Address: Koolhovenlaan 101, 1119 NC Schiphol-Rijk, The Netherlands

Name of Notified Body for exhaust and noise emission assessment: SNCH **ID Number:** 0499
Address: 11, route de Luxembourg BP 32, Sandweiler, L-5230. Luxembourg

Conformity assessment module used:
for construction: A ☒ A1 ☐ B+C ☐ B+D ☐ B+E ☐ B+F ☐ G ☐ H ☐
for exhaust emissions: B+C ☒ B+D ☐ B+E ☐ B+F ☐ G ☐ H ☐
for noise emissions: A ☐ A1 ☒ G ☐ H ☐

Other Community Directives applied		Standards	
☒	Electromagnetic Compatibility Directive 2014/30/EU	☒	EN 55012:2007/A1:2009
		☒	EN 61000-6-1:2007
		☒	EN 61000-6-2:2005

DESCRIPTION OF WATERCRAFT

Craft Identification Number : starting from U S - Y A M A 0 0 0 1 H 9 2 0
Design Category : C ☒ **D** ☐
Model name / Commercial name : GP1800-V / GP1800R SVHO

DESCRIPTION OF ENGINE

Model Name:	Fuel Type:	Combustion Cycle:
6DH	Petrol	4 stroke

ESSENTIAL REQUIREMENTS

Essential requirements	Standards	Other normative document / method	Technical file	Please specify in more detail (* = mandatory standard)
Annex I.A Design and construction	☒*	☐	☒	*EN ISO 13590:2003 *EN ISO 13590:2003/AC:2004
Annex I.B Exhaust emission	☒*	☐	☒	*EN ISO 18854:2015
Annex I.C Noise emission	☒*	☐	☒	*EN ISO 14509-1:2008

This declaration of conformity is issued under the sole responsibility of the manufacturer. I declare on behalf of the manufacturer that the PWCs mentioned above comply with all applicable essential requirements in the way specified.

Name / Title: T. Ibata / Director, Boat Section
(identification of the person empowered to sign on behalf of the manufacturer)

Signature:

Date and place of issue: August 1st, 2019, Shizuoka, Japan

معلومات دليل مهمة

AJU30193

إلى المالك

نشكرك لاختيارك الدراجة المائية ياماها.

دليل المالك هذا يحتوي على المعلومات المطلوبة للتشغيل الصحيح والصيانة والعناية بالمنتج. إذا كان لديك أي استفسار حول تشغيل أو صيانة الدراجة المائية هذه، يرجى استشارة وكيل ياماها.

هذا الدليل لا يعلّم مهارات ركوب الزوارق والملاحة البحرية. إذا كنت تمتلك هذه الدراجة المائية لأوّل مرة أو غيرت إلى هذا المنتج غير المألوف لديك، من أجل سلامتك يرجى الحصول على تدريب مناسب أو ممارسة الركوب قبل تشغيلك هذه الدراجة المائية. كما أنه يسرّ وكيل ياماها أو وكالة تعليم مهارات ركوب الزوارق أن يقترح عليك مدارس ملاحة محلية أو مدربين أكفّاء لتعليمكم.

في هذا الدليل يتم تمييز المعلومات المهمة بصورة خاصة بالطرق التالية:

⚠ هذه هي علامة التحذير عن السلامة. يتم استخدامها لتحذيرك حول مخاطر تسبب إصابات بالغة. اتبع جميع رسائل التحذير التي ترافق هذه العلامة لتفادي الإصابات المحتملة أو الوفاة.

AWJ00072

⚠ تحذير

علامة تشير إلى حالة خطرة إذا لم يتم تجنبها يمكن أن تؤدي إلى الوفاة أو إصابات خطيرة.

ACJ00092

تنبيه

علامة تشير إلى احتياطات خاصة يجب الأخذ بها لتفادي تلف الدراجة المائية أو ممتلكات أخرى.

ملاحظة:

علامة تعطي معلومات أساسية لجعل عمليات التشغيل وغيرها أسهل وأكثر وضوحا.

AJU45451

تسجيل بيانات المحرك

يُخزن (ECM) في هذا الطراز بيانات محددة للمحرك للمساعدة على تشخيص الأعطال وكذلك المساعدة في عمليات البحث والتحليل الإحصائي والتطوير.

وعلى الرغم من أن أدوات الاستشعار والبيانات المخزنة ستختلف حسب الطراز، فإن نقاط البيانات الرئيسية هي:

- بيانات حالة المحرك وأداؤه.

سيتم تحميل هذه البيانات فقط في حالة إرفاق أداة تشخيص معينة من Yamaha بالمحرك، مثل القيام بإجراء عمليات الفحص والصيانة أو إجراءات الخدمة. ستتم معالجة بيانات المحرك التي تم تحميلها بشكل مناسب وفقاً لسياسة الخصوصية التالية.

سياسة الخصوصية

https://www.yamaha-motor.eu/eu/privacy/privacy-policy.aspx

لن تفصح Yamaha عن هذه البيانات لطرف خارجي إلا في الحالات التالية. بالإضافة إلى ذلك، يحق لـــ Yamaha القيام بتقديم بيانات المحرك إلى متعهد لكي تستعين بمصدر خارجي للحصول على الخدمات المتعلقة بمعالجة بيانات المحرك. وحتى في هذه الحالة، ستُلزِم Yamaha المتعهد القيام بمعالجة بيانات المحرك التي قمنا بتقديمها على النحو المناسب وكذلك ستقوم Yamaha بإدارة البيانات بشكل مناسب.

- مع الحصول على موافقة مالك القارب
- حينما يتطلب القانون ذلك
- للاستخدام كم قِبل Yamaha في المنازعات القضائية
- لأغراض عمليات البحث العامة التي تجريها Yamaha، عندما لا تتعلق البيانات بمحرك أو مالك بعينه

معلومات دليل مهمة

AJU40411

ياماها تبحث بصورة مستمرة عن تحسينات لتصميمات منتجها. لذلك، وعلى الرغم من احتواء هذا الدليل على أحدث المعلومات، فقد يكون هناك اختلاف بين المنتج لديك وهذا الدليل.
هذا الدليل يجب أن يظلّ ملازما لهذه الدراجة المائية حتى في صورة بيعها في وقت لاحق.

AJU30234

WaveRunner GP1800R SVHO
دليل المالك
©٢٠٢٠ من قبل Yamaha Motor Co., Ltd.
الاولى الطبعة الأولي، ابريل ٢٠١٩
جميع الحقوق محفوظة.
أية إعادة طباعة أو استخدام غير مسموح به
بدون ترخيص مكتوب من
Yamaha Motor Co., Ltd.
ممنوع صراحة منعاً باتاً.
طبع في الولايات المتحدة الأميركية.

جدول المحتويات

معلومات عامة ومهمة ١
أرقام التعريف ١
رقم الهوية الأولي (PRI-ID) ١
مكان رقم تعريف الزورق (CIN) ١
الرقم المتسلسل للمحرك ١
علامة تاريخ التصنيع ٢
معلومات الموديل ٢
لوحة الهيكل ٢
علامات مهمة ٤
علامات التحذير ٥
علامات أخرى ٨

معلومات السلامة ١٠
قيود على الأشخاص الذين يجوز لهم تشغيل الدراجة المائية ١٠
القيود المفروضة على الطواف بدراجة مائية ١١
متطلبات التشغيل ١٢
المعدات اللازمة ١٤
معلومات الخطر ١٤
مواصفات الدراجة المائية ١٥
ركوب الأمواج والتزلج ١٦
قواعد الإبحار الآمن ١٧
تمتع بدراجتك المائية بكل مسؤولية ١٨

الوصف ١٩
مصطلحات الدراجة المائية ١٩
موضع أهم المكونات ٢٠

خصائص تشغيل الدراجة المائية ٢٤
خصائص تشغيل الدراجة المائية ٢٤
جهاز التحكم عن بعد ٢٤
نظام ياماها للسلامة ٢٤
مفتاح إيقاف المحرك ٢٥
مفتاح إطفاء المحرك ٢٥
مفتاح بدء التشغيل ٢٦
ذراع الخانق ٢٦
ذراع RiDE ٢٧
نظام القيادة ٢٧
مخارج توجيه ماء التبريد ٢٨
فاصل الماء ٢٨

تشغيل الدراجة المائية ٢٩
وظائف تشغيل الدراجة المائية ٢٩
نظام التبديل ٢٩
نظام التوازن الكهربي ٣١
أوضاع تشغيل الدراجة المائية ٣٣
وضع أقل دورة في الدقيقة ٣٣

أجهزة التشغيل ٣٥
مركز المعلومات متعدد الوظائف ٣٥
شاشة عرض المعلومات ٣٥
عداد الساعات ٣٨
الفولتميتر ٣٨

معدات التشغيل ٤٠
المعدات ٤٠
المقاعد ٤٠
المقبض اليدوي ٤١
موضع الامتطاء ٤١
الحلقة الأمامية ٤٢
الحلقات الخلفية ٤٢
الممسك ٤٢
مقصورات التخزين ٤٣
حاوية وغطاء طفاية الحريق ٤٥

احتياجات التشغيل والنقل ٤٦
احتياجات الوقود ٤٦
الوقود ٤٦
احتياجات زيت المحرك ٤٨
زيت المحرك ٤٨
تصريف الماء الآسن ٥٠
تصريف الماء الآسن على الأرض ٥٠
تصريف الماء الآسن في الماء ٥٠
النقل على مقطورة ٥١

بدء تشغيل المحرك ٥٢
بدء تشغيل المحرك ٥٢

فحوصات قبل البدء تشغيل المحرك ٥٣
قائمة فحوصات ما قبل التشغيل ٥٣
نقاط فحوصات ما قبل التشغيل ٥٥
قائمة فحوصات ما قبل التشغيل ٥٥
فحوصات ما بعد التشغيل ٦٠

التشغيل ٦٢
تشغيل دراجتك البحرية ٦٢
تعرف على دراجتك المائية ٦٢
تعلم كيف تشغل دراجتك المائية ٦٢

جدول المحتويات

وضعية القيادة ٦٢
سحب الدراجة المائية إلى الماء ٦٣
بداية تشغيل المحرك في الماء ٦٣
إيقاف المحرك ٦٤
مغادرة الدراجة المائية ٦٤
تشغيل الدراجة المائية ٦٤
تشغيل الدراجة المائية ٦٥
إيقاف الدراجة المائية ٦٦
تشغيل الدراجة المائية في وضع الاتجاه العكسي أو الوضع المحايد ٦٧
ركوب الدراجة المائية ٦٨
الانطلاق ٧٠
انقلاب الدراجة المائية ٧١
سحب الدراجة المائية إلى الشاطئ أو الرصيف ٧١
التشغيل في أماكن فيها أعشاب ٧٢
بعد إخراج الدراجة المائية من الماء ٧٢

الصيانة والتخزين ٧٣
الصيانة بعد التشغيل ٧٣
تنظيف ممرات مياه التبريد بالمياه الدافقة ٧٣
تنظيف الدراجة المائية ٧٤
صيانة البطارية ٧٤
التخزين الطويل ٧٦
التنظيف ٧٦
التزييت ٧٦
معالجة الصدأ (التشحيم) ٧٦

الصيانة ٧٧
الصيانة ٧٧
نزع غطاء المُحرك وتركيبه ٧٧
جدول الصيانة الدورية ٧٨
زيت المحرك وفلتر المحرك ٧٩

المواصفات ٨٠
المواصفات ٨٠

تحري الأعطال ٨٢
إصلاح الأعطال ٨٢
جدول إصلاح الأعطال ٨٢
إجراءات الطوارئ ٨٤
تنظيف فالة السحب والدافع ٨٤
رفع فوهة التحويل العاكس ٨٤
البطارية المساعدة ٨٥
استبدال الفيوز ٨٦

سحب الدراجة المائية ٨٧
غرق الدراجة المائية ٨٨

فهرس ٨٩

AJU36452

أرقام التعريف

قم بتسجيل رقم الهوية الأولي لكيه مقرو (PRI-ID) (CIN) ةبكرملا في الفراغات الموجودة في اللوحة ليساعدك عند طلب قطع الاستبدال من وكيل ياماها المعتمد. وللرجوع إليها في حالة سرقة الدراجة المائية. وللرجوع إليها في حالة سرقة الدراجة المائية.

AJU42521

رقم الهوية الأولي (PRI-ID)

رقم الهوية الأولي (PRI-ID) مسجل على لوحة داخل المحرك. (انظر صفحة ٤٠ لمزيد من المعلومات عن إجراءات نزع وتثبيت المقاعد، وصفحة ٤٤ لمزيد من المعلومات عن مقصورة التخزين المُقاومة للماء القابلة للفك).

موديل:

GP1800-V (GP1800R SVHO)

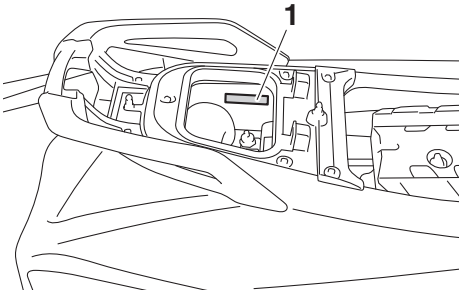

1 موضع رقم الهوية الأولي (PRI-ID)

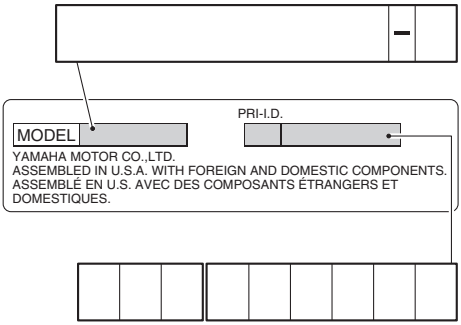

AJU36551

مكان رقم تعريف الزورق (CIN)

رقم تعريف الزورق (CIN) مسجل على ظهر الدراجة.

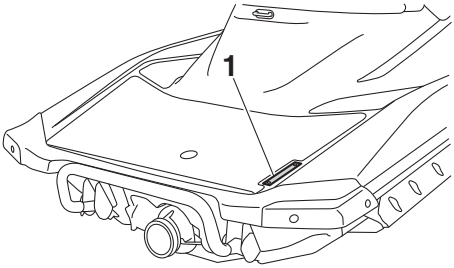

1 موقع رقم تعريف الزورق (CIN)

US-YAM

AJU40471

الرقم المتسلسل للمحرك

الرقم المتسلسل للمحرك مسجل على لوحة ملتصقة بوحدة المحرك. (انظر صفحة ٤٠ لمزيد من المعلومات عن إجراءات نزع وتثبيت المقاعد، وصفحة ٧٧ لمزيد من المعلومات عن إجراءات نزع وتثبيت غطاء المُحرك).

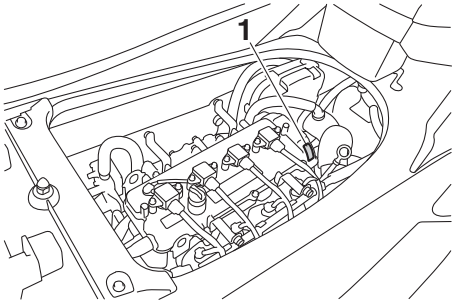

1 موضع الرقم المتسلسل للمحرك

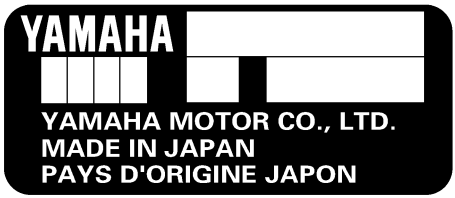

AJU42031

علامة تاريخ التصنيع

هذه العلامة تثبّت إلى الرأس العلوي للأسطوانة. (انظر صفحة ٤٠ لمزيد من المعلومات عن إجراءات نزع وتثبيت المقاعد، وصفحة ٧٧ لمزيد من المعلومات عن إجراءات نزع وتثبيت غطاء المُحرك).

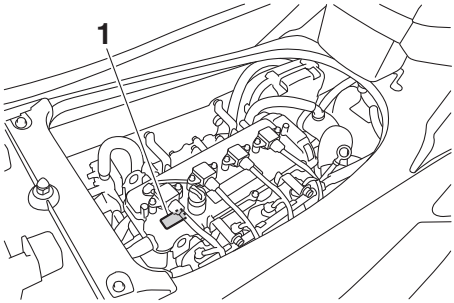

1 موضع علامة تاريخ التصنيع

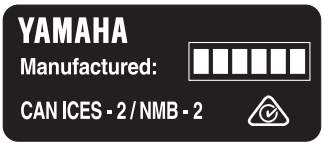

AJU30321

معلومات الموديل

AJU30333

لوحة الهيكل

الدراجة المائية التي تحمل هذه العلامة تتطابق مع أجزاء مُعينة من توجيهات البرلمان الأوروبي ذات الصلة بالماكينات. جزء من هذه المعلومات موجود على لوحة الهيكل المُثبتة على الدراجة المائية. الشرح الكامل لهذه المعلومات وارد في الأجزاء ذات الصلة في هذا الدليل.

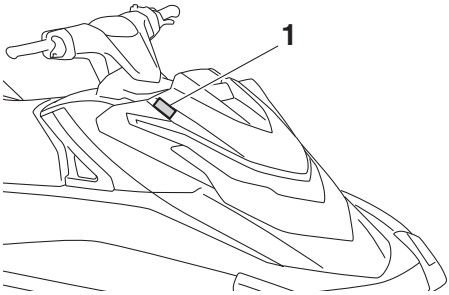

1 موقع لوحة البنائية

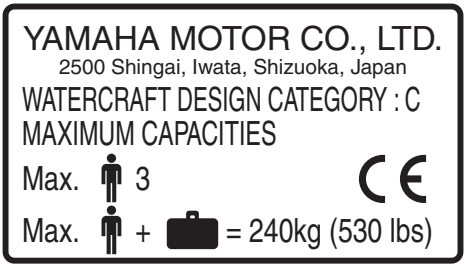

فئة تصميم هذه الدراجة للاستعمال الشخصي: C

الفئة C:

هذه الدراجة المائية مُصممة للعمل في الرياح حتى ٦ بقياس بوفورت لقوة الرياح وارتفاع الموجة المُصاحبة (وتصل ارتفاعات الموجات الكبيرة إلى ٢ متر (٦,٥٦ قدم)، انظر المعلومة التالية). قد تواجه مثل هذه لظروف في المياه الإقليمية المكشوفة، في مصبات الأنهار، وفي المياه الساحلية في الظروف الجوية المُعتدلة.

ملاحظة:

يعني ارتفاع الموجة كبيرة أقل ارتفاع لأعلى ثلث ارتفاع الأمواج، والتي تتطابق تقريباً مع ارتفاع موجة يقدر بمراقب

من ذوي الخبرة. ورغم ذلك، ستكون بعض الأمواج ضعف هذا الارتفاع.

AJU30454

علامات مهمة

اقرأ هذه العلامات قبل استعمال هذه الدراجة المائية. إذا كانت لديك أسئلة، استشر وكيل ياماها.

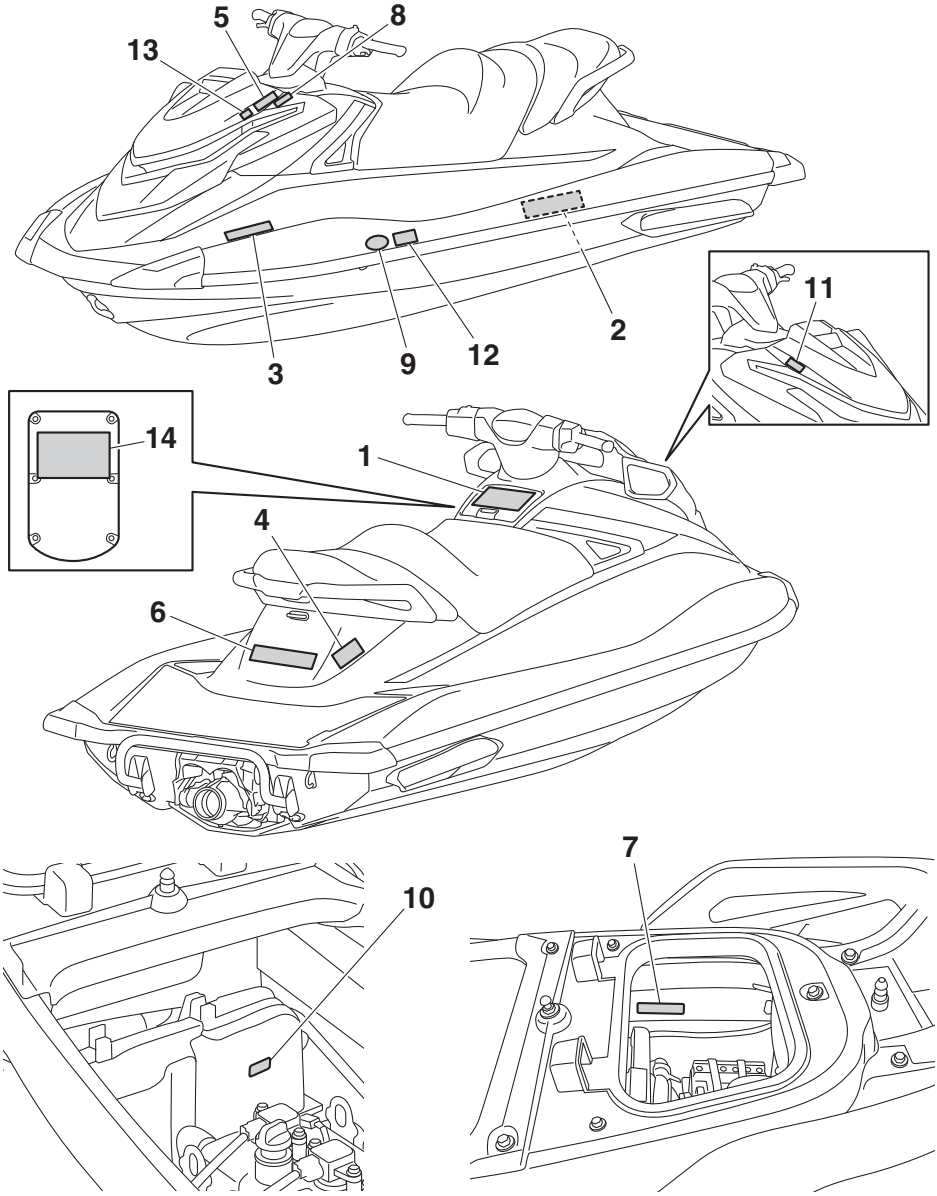

AJU35914

علامات التحذير

إذا كانت هذه العلامات تالفة أو مفقودة،اتصل بوكيل ياماها المعتمد لاستبدالها.

1

⚠ WARNING

Require Proper Operation of the Boat
Improper operation can result in severe injury or death.

Operators Must Be Qualified

16+ Make sure operator is 16 or older and has taken a boater safety course. Your state (or province) may have additional requirements.

Operators Must Avoid Collisions

- ☑ Scan constantly for people, objects, and other watercraft.
- ☑ Stay far enough away from others so you can always safely coast to a stop.
- ✕ Do not release throttle when trying to steer away from objects – as with other powerboats, **you need throttle to steer.**

Read Operator's Manual

Protect All Riders

- ☑ **Wear shorts with neoprene** (wet suit material) **and an approved PFD** (personal flotation device) - see Rider Safety label at rear of craft. Tell riders to read the Rider Safety label and make sure they are dressed appropriately.
- ✕ Do not apply throttle when anyone is boarding or at rear of PWC.
- ☑ Be sure riders are properly seated and holding on.
- ☑ Avoid aggressive operation, sharp turns, and unexpected acceleration that can cause riders to be thrown off.
- ✕ Do not jump waves or wakes – jumping can cause injuries such as back or spinal injuries (paralysis).

Do Not Permit Reckless Operation

- ✕ Do not go near others to spray or splash them with water, go too close to other boats, or go too fast for traffic conditions.
- ✕ Never ride after consuming alcohol or drugs.

F2X-U41B1-30

2

⚠ AVERTISSEMENT

Exigez une conduite appropriée du bateau

Les opérateurs doivent être qualifiés

16+

Assurez-vous que l'opérateur a au moins 16 ans et a suivi un cours de sécurité pour les bateaux.Votre État (ou province) peut imposer des exigences supplémentaires.

Les opérateurs doivent éviter les collisions

- ☑ Analyse et recherche constamment les personnes, les objets et d'autres embarcations.
- ☑ Restez à une distance suffisante des autres de sorte que vous puissiez toujours accoster en roue libre.
- ✖ Ne libérez pas l'accélérateur lorsque vous essayez de vous éloigner d'objets - comme avec d'autres bateaux à moteur, **vous devez accélérer pour vous diriger.**

Lisez le manuel de l'utilisateur

Un pilotage inappropriée peut entraîner des blessures graves ou la mort.

Protégez tous les utilisateurs

- ☑ **Portez des shorts avec du néoprène** (matériau de costume mouillé) **et un PFD agréé** (dispositif de flottaison personnelle) - voir l'étiquette pour la sécurité de l'utilisateur à l'arrière de l'embarcation. Dites aux passagers de lire l'étiquette de sécurité pour utilisateurs et assurez-vous qu'ils sont vêtus de manière appropriée.
- ✖ Ne pas actionner l'accélération lorsque quelqu'un embarque ou se trouve à l'arrière du bateau à moteur.
- ☑ Assurez-vous que les utilisateurs sont convenablement assis et qu'ils se tiennent aux appuis.
- ☑ Évitez les manœuvres agressives, les virages brusques et les accélérations inattendues qui pourraient provoquer la chute des usagers par-dessus bord.
- ✖ Ne sautez pas sur les vagues ou sillages - les sauts peuvent causer de blessures telles que les blessures du dos ou de la colonne vertébrales (paralysie).

Ne permettez pas une conduite imprudente

- ✖ Ne vous approchez pas des autres pour les arroser ou les éclabousser avec de l'eau, ne vous rapprochez pas trop des autres bateaux, et ne conduisez pas trop vite en fonction du trafic.
- ✖ Ne conduisez jamais après avoir consommé de l'alcool ou de la drogue.

F3V-U41B1-00

3

⚠ AVERTISSEMENT

Les chutes peuvent provoquer des blessures graves ou la mort

- ☑ **Vous devez porter des shorts avec du néoprène (matériaux pour costume mouillé)** pour empêcher l'eau d'être injectée avec force dans le rectum ou le vagin pendant une chute en arrière.Des passagers ne portant pas de shorts en néoprène ont subi des blessures rectales, vaginales et internes graves résultant en des dommages permanents.
- ☑ Vous devez porter un PFD agréé (dispositif de flottaison personnel).
- ☑ **Assurez-vous que vous êtes convenablement assis et bien agrippé.** Les passagers peuvent être jetés hors de l'embarcation pendant une accélération inattendue ou une manœuvre brusque.
- ✖ Ne conduisez jamais après avoir consommé de l'alcool ou de la drogue.

Ne conduisez pas si vous n'êtes pas vêtu de façon appropriée.

Portez un PFD

Portez du néoprène

Voyez le manuel de l'utilisateur

SÉCURITÉ DES UTILISATEURS

F3V-U41B1-20

4

⚠ WARNING

Do not use cleat or grips to lift PWC. PWC could fall, which could result in severe injury.

⚠ AVERTISSEMENT

Ne pas soulever le scooter à l' aide du taquet ou des poignées. Le scooter pourrait tomber et provoquer des blessures graves.

⚠ WARNING

Do not board PWC if operator is applying throttle.

⚠ AVERTISSEMENT

Ne pas embarquer lorsque le pilote donne des gaz.

YAMAHA

F3V-U416A-10

5

⚠ WARNING

Gasoline is highly flammable and explosive. A fire or explosion could cause severe injury or death. Shut engine off. Refuel in well ventilated area away from flames or sparks. Do not smoke. Avoid spilling gasoline. Wipe up spilled gasoline immediately.
Remove all seats to ventilate fuel vapors from engine compartment before starting engine. Do not start engine if there is a fuel leak or a loose electrical connection.

PREMIUM UNLEADED GASOLINE ONLY

⚠ AVERTISSEMENT

L' essence est très inflammable et explosible. Un incendie ou une explosion risquent de provoquer des blessures graves, voire mortelles. Couper le moteur. Faire le plein dans un endroit bien aéré et éloigné de toute flamme ou étincelle. Ne pas fumer. Eviter de renverser de l' essence. Essuyer immédiatement toute coulure d' essence. Déposer les selles pour évacuer les vapeurs d' essence du compartiment du moteur avant de mettre le moteur en marche. Ne jamais mettre le moteur en marche en cas de fuite d' essence ou si un branchement électrique est desserré.

ESSENCE SUPER SANS PLOMB UNIQUEMENT

F3J-U415B-10

6

⚠ WARNING

Falls Can Result in Severe Injury or Death

- **You must wear shorts with neoprene (wet suit material)** to keep water from being forcefully injected into rectum or vagina during a fall backward. Riders not wearing neoprene shorts have received severe rectal, vaginal, and internal injuries resulting in permanent damage.
- You must wear an approved PFD (personal flotation device).
- **Be sure you are properly seated and holding on.** Riders can be thrown off PWC during unexpected acceleration or aggressive operation.
- Never ride after consuming alcohol or drugs.

Do not ride if you are not dressed appropriately.

Wear PFD

Wear Neoprene

See Operator's Manual

RIDER SAFETY

F4E-U41E1-30

7

⚠ WARNING

Be sure to connect breather hose to battery.
Fire or explosion could result if not connected properly.

Breather hose

⚠ AVERTISSEMENT

Bien veiller à brancher la durit de mise à l'air à la batterie.Un mauvais branchement risque d'être à l'origine d'un incendie ou d'une explosion.

Mise à l'air

YAMAHA

F0V-U41DB-12

AJU44232

علامات أخرى

8

FIRE EXTINGUISHER CONTAINER
COMPARTIMENT DE L'EXTINCTEUR

F1B-U41F5-21

9

10

11

- PREMIUM UNLEADED GASOLINE.
  MIN. OCTANE (PUMP: 91 RON: 95)
- ESSENCE SUPER SANS PLOMB.
  INDICE D'OCTANE MIN. (PUMP: 91 RON: 95)

F3J-U419B-10

12

13

العلامة التالية CE مسجلة على ظهر جهاز التحكم عن بعد.

14

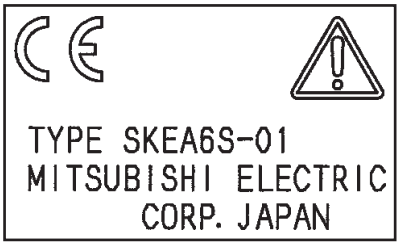

AJU30683

الاستخدام والتشغيل الآمن لهذه الدراجة المائية يعتمدان على الاستخدام السليم لتقنيات الركوب، وكذلك على الحس السليم والحكم الجيد وخبرة المستعمل. قبل استخدام هذه الدراجة المائية، تأكد من أن استعمالها مسموح به بموجب القوانين واللوائح والأنظمة المحلية، واستخدم هذه الدراجة المائية دائماً طبقا للشروط والقيود المفروضة. كل مستعمل ينبغي أن يعرف المتطلبات التالية قبل ركوب الدراجة المائية.

- قبل تشغيل الدراجة المائية، اقرأ دليل المالك بعناية ودليل التجول بالدراجة المائية وبطاقة تعليمات التجول وكل العلامات الملصقة بالدراجة. هذه الأدوات من شأنها أن تساعدك على فهم الدراجة المائية وفهم عملها.
- لا تسمح مطلقاً لأي كان باستعمال هذه الدراجة المائية إلى أن يطّلع على دليل المالك بعناية ودليل التجول بالدراجة المائية وبطاقة تعليمات التجول وكل العلامات الملصقة بالدراجة.

AJU30743

قيود على الأشخاص الذين يجوز لهم تشغيل الدراجة المائية

- تأكد أن المشغل يبلغ من العمر ١٦ سنة، أو أكثر، ومن حصوله على دورة تدريبية حول سلامة الزوارق.
على الكبار مراقبة المستعملين الصغار.
- هذه الدراجة المائية صممت لحمل السائق وشخصين آخرين. لا تتجاوز أبدا الحمولة القصوى ولا تسمح بحمل أكثر من ٣ أشخاص (أو شخصين في حالة سحب متزلّج على الماء) لتستمتع بركوب الدراجة في أي وقت.

الحمولة القصوى:
٢٤٠ كغم (٥٣٠ باوند)
الحمولة تعني الوزن الإجمالي للمركب والسائق والمرافقين.

- لا تستعمل الدراجة المائية مصحوبا بمرافقين إلى أن تتدرب على القيادة بمفردك. قيادة الدراجة المائية مع مرافقين على متنها يتطلب مهارات أكثر. خذ وقتا حتى تصبح معتادا على خصائص التعامل مع الدراجة قبل تجربة التشغيل الشديد.

AJU43323

القيود المفروضة على الطواف بدراجة مائية

- راقب باستمرار وجود أشخاص أو أشياء أو دراجات أخرى في الماء. كن حذرا بالنسبة إلى الظروف التي قد تحد من قابلية الرؤية أو تحجب الآخرين عنك.

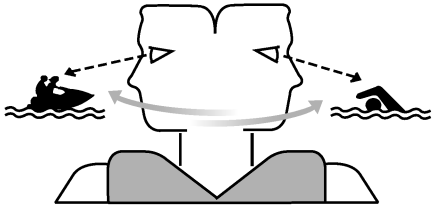

- سر بسرعة مناسبة على نحو دفاعي وحافظ على مسافة آمنة بعيداً عن الأشخاص والأشياء والدراجات المائية الأخرى.
- لا تسر مباشرة خلف الدراجات المائية الأخرى أو القوارب.
- لا تقترب من الآخرين أو ترشهم بالمياه أو تقترب بشدة من القوارب الأخرى.
- اتخذ إجراءات فورية لتفادي التصادم. تذكر أن الدراجات المائية والقوارب ليس لها فرامل. بالإضافة إلى ذلك، فإن النظام العاكس الذي يعمل بإلكترونيات الإبطاء الحدسية (RiDE) ليس جهاز كبح لتجنب المواقف الخطرة. يعد نظام RiDE نظاماً إلكترونياً للتحكم في سرعة المحرك وفوهة التحويل العاكس التي تقع بالقرب من فوهة دفع الفالة. ويمكن استخدام ذراع الـــ RiDE الواقع في مقود الدراجة اليدوي الأيسر لتغيير اتجاه دفع الفالة حتى تتحرك الدراجة المائية في الاتجاه العكسي أو تكون في الوضع المحايد. يساعد نظام RiDE السائق عند الإبطاء وأثناء المناورات بطيئة السرعة مثل الانطلاق وسحب الدراجة المائية إلى الشاطئ أو إرسائها.
- تجنب الانعطاف الحاد أو التباطؤ السريع بالضغط على ذراع RiDE بقوة أو غير ذلك من المناورات الأخرى التي تجعل من الصعب على الآخرين اجتنابك أو فهم اتجاهك المقصود.
- تجنب المناطق التي تحتوي على أشياء مغمورة أو مياه ضحلة.
- لا تفلت الخانق إذا كنت تريد الابتعاد وتجنب الأشياء،—كما في القوارب الآلية الأخرى، لأنك ستحتاج إلى الخانق من أجل التوجيه. افحص دائماً التحكم في الخانق والتوجيه قبل الانطلاق بالدراجة.
- تجول بالدراجة المائية داخل المناطق المسموح بها وتجنب التشغيل الشديد من أجل الحد من مخاطر فقدان التحكم أو الانقذاف والتصادم.
- هذا القارب عالٍ الأداء،—وليس بلعبة. تجنب السلوك العنيف للتشغيل والانعطافات الحادة والتسريع غير المتوقع الذي قد يؤدي إلى سقوطك. تجنب ركوب الموج— أو القفز والتزلج على الماء؛ فقد يؤدي ذلك إلى وقوع إصابات، مثل إصابات الظهر أو العمود الفقري (الشلل) وجروح الوجه وكسور الساقين والكاحلين وغيرها من إصابات العظام. وقد يؤدي التشغيل بطريقة غير صحيحة إلى إصابات خطيرة أو الوفاة.
- لا تركب الدراجة المائية في المياه الضحلة والظروف الجوية الخطرة وإذا كانت قابلية الرؤية ضعيفة فهذا يمكن أن يؤدي إلى حادث يسبب إصابات أو الموت. كن حذرا من الانقلابات الجوية المفاجئة. كن على علم بالأنواء الجوية دائماً وتأكد من الحالة الجوية قبل بدء الجولة بالدراجة.
- كأي رياضة مائية أخرى، لا تقم بتشغيل الدراجة بدون وجود شخص آخر قريب منك. إذا دخلت في منطقة بعيدة عن منطقة السباحة على الشاطئ، يجب أن يرافقك قارب أو دراجة مائية أخرى. وتأكد من البقاء في مسافة آمنة فهذا من باب الحس السليم.
- لا تتجول مطلقاً في مياه عمقها أقل من ٦٠ سنتيمتر (٢ قدم) فذلك يزيد من خطر الاحتكاك بالأشياء الغاطسة ويسبب جروحاً.

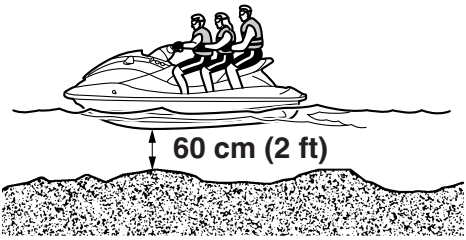

- هذه الدراجة المائية غير مجهزة بأضواء من أجل القيادة في الليل. لا تَستعمل الدراجة بعد غروب الشمس وقبل

الشروق فهذا يزيد من خطر الاصطدام مع قارب آخر ويسبب إلى وقوع إصابات.

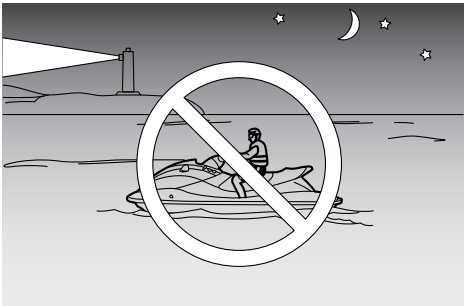

- اتبع القوانين البحرية والقوانين المحلية التي تنطبق على هذه الدراجة المائية.

AJU43131

متطلبات التشغيل

- على كل راكب أن يرتدي سترة نجاة مصادق عليها من قبل السلطات المختصة ومناسبة للاستعمال الشخصي لهذه الدراجة المائية.
- ارتد ملابس واقية. يمكن حدوث جروح خطرة إذا تدفق الماء إلى تجويفات الجسم نتيجة الارتطام بالماء أو إذا كان الجسم قريبا من فوهة الدفع النفاث. ينبغي ارتداء شورت من النيوبرين (مادة صنع بذلة الغطس) حتى لا تُضخ المياه بقوة إلى المستقيم أو المهبل أثناء السقوط للخلف. يصاب الراكب الذي لا يرتدي شورت من النيوبرين بإصابات مستديمة في المستقيم أو المهبل وإصابات داخلية. لا توفر ملابس السباحة العادية المستوى المطلوب من الحماية.

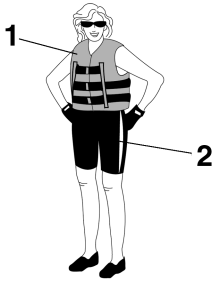

1 سترة نجاة مصادق عليها
2 ملابس سفلية مقاومة للبلل

- من الضروري حماية العين من الريح والماء و أشعة الشمس عند ركوب الدراجة المائية. الأشرطة المثبتة للنظارات ضرورية وهي تبقى عائمة في حالة وقوع النظارات في الماء.
ينصح بلباس القدمين والقفازات.
- قرر إذا كنت سترتدي خوذة عندما تكون في جولة استجمام. يجب أن تعلم بأن الخوذة يمكن أن تحميك من بعض أنواع الجروح ويمكن في حالات أخرى أن تسبب لك جروحا.
الخوذة صممت لتوفير بعض الحماية للرأس. رغم أن الخوذات لا يمكن لها أن تحمي من كل الآثار المحتملة، لكنها يمكن أن تخفف من درجة الإصابة عند الاصطدام بزورق أو حواجز أخرى.
يمكن أن يكون للخوذة خطر محتمل على السلامة أيضا. الوقوع في الماء يمكن أن يجعل الخوذة تمتلئ "بالمياه" والضغط الناتج على العنق يمكن أن يسبب الاختناق أو جروح خطرة في العنق أو الموت. يمكن للخوذة

أيضا أن تسبب حوادث إذا قلصت من قابلية الرؤية أو السمع لديك أو إذا شغلتك أو زادت من تعبك.

كيف تعرف أن منافع الخوذة تفوق أضرارها بالنسبة إليك؟ فكر في ظروف القيادة الخاصة بك. فكر في العوامل مثل محيط القيادة الذي أنت فيه وقدرتك و أسلوبك في القيادة. فكر أيضا في الازدحام وظروف السطحية للمياه.

إذا قررت ارتداء خوذة طبقا لظروف القيادة الخاصة بك، فاختر واحدة بعناية. إذا أمكن، اختر خوذة مصممة للدراجات المائية. إذا كنت ستدخل في منافسة، اتبع تعليمات استعمال الخوذة للجهة المنظمة للمنافسة.

- لا تقم بالقيادة مطلقاً بعد استهلاك الكحول أو المخدرات.
- من أجل سلامة الدراجة المائية، قم دائماً بفحص ما قبل التشغيل المنصوص عليه في الصفحة ٥٣.
- يجب أن يمسك السائق المقابض بإحكام بكلتا اليدين ويجب أن يتمسك الراكب جيداً، إما في الشخص الذي أمامه أو في المقبض الموجود.
- على المستعمل والمرافقين إبقاء أقدامهم دائماً فوق لوحة جوانب الدراجة عندما تكون الدراجة المائية في حالة سير. تدلي القدمين يزيد من خطر فقدان التوازن أو الاصطدام بأشياء خارج الدراجة. لا تسمح بركوب الأطفال الذين لا تبلغ أقدامهم مستوي لوحة جوانب الدراجة.

- لا تسمح أبدا للمرافق أن يكون قبالة السائق.
- استشر دائماً طبيبك حول إمكانية استعمالك لهذه الدراجة في حالة الحمل والتدهور الصحي.
- لا تحاول تحوير هذه الدراجة المائية.

إن تحويرات الدراجة المائية يمكن أن تقلل من السلامة والاعتمادية وتجعل استعمالها غير آمن أو غير قانوني.

- ثبت طوق إطفاء المحرك في معصمك الأيسر واحرص على إبعاده عن مقابض المقود حتى يطفأ المحرك عند سقوط السائق. انزع طوق إطفاء المحرك بعد الانتهاء لتفادي التشغيل اللاإرادي أو غير المسموح من قبل الأطفال أو الآخرين.

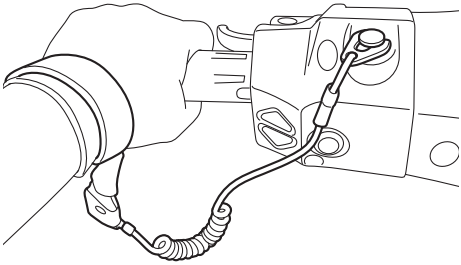

- راقب دائما بعناية الأشخاص في الماء وابق بعيدا عن مناطق السباحة. لأنه يصعب رؤية السباحين ويمكن إصابتهم في المياه.
- تجنب التعرض للصدم من قبل قارب آخر. يجب عليك دائماً أن تتحمل المسؤولية لمراقبة حركة المرور، العائمات الأخرى ربما لا تراك. أو كنت تشغل أسرع مما تتوقعه العائمات الأخرى، فإنك تزيد من خطر التصادم.
- حافظ على مسافة آمنة بعيدا عن الزوارق والدراجات المائية الأخرى وكن حذرا من حبال التزلج وخطوط الصيد. طبق "قواعد الإبحار الآمن" واحرص على مراقبة ما وراءك قبل الدوران أو تخفيف السرعة. (راجع "قواعد الإبحار الآمن" صفحة ١٧).

AJU30841

المعدات اللازمة

المعدات التالية يجب أن تكون متوفرة في دراجتك المائية:

- جهاز إطلاق صوت
  تزود بصفارة أو جهاز إطلاق صوت لإبلاغ الزوارق الأخرى.
- إشارة استغاثة مرئية
  تزود بجهاز إشارات نارية مصادق عليها من السلطات وخزّنها في حاوية مقاومة للبلل على دراجتك المائية. يمكن للمرآة أن تستعمل كإشارة استغاثة. اتصل بوكيل ياماها المعتمد من أجل المزيد من المعلومات.
- ساعة
  تزود بساعة كي تعرف الوقت المستغرق في استعمال الدراجة.
- حبل شدّ
  يستعمل حبل الشد لسحب دراجة معطلة.

AJU42474

معلومات الخطر

- لا تقم أبداً بتشغيل المحرك أو تركه في وضع التشغيل لأي مدة زمنية في مكان مغلق. فإن غازات العادم تحتوي على أول أكسيد الكربون وهو غاز لا لون له ولا رائحة له ويمكن أن يسبب فقدان الوعي والموت خلال وقت قصير. احرص دائماً على تشغيل الدراجة المائية في مناطق مفتوحة.
- لا تلمس كاتم الصوت أو المحرك وهو ساخن خلال أو بعد تشغيل المحرك، فقد يسبب ذلك حروقاً شديدة.
- لا تضع قطع مغناطيس أو أشياء ذات مجال مغناطيسي قوي بالقرب من ذراع الخانق أو ذراع RiDE. فقد تتأثر آلية الخنق الإلكترونية بشدة، مما يمكن أن يتسبب في فقدان التحكم. ولا تضع أيضاً أشياء تتأثر بالمجال المغناطيسي (مثل بطاقات الائتمان والساعات وما إلى ذلك) بالقرب من ذراع الخانق أو ذراع RiDE.

AJU42415

مواصفات الدراجة المائية

- فالة الدفع تدير الدراجة المائية. إفلات ذراع الخانق كليا يسبب اندفاعا أقلّ. إذا كنت تسير في سرعة الجذب، فستقلص بسرعة القدرة على القيادة بدون خانق.

هذا الموديل مجهز بنظام ياماها لإدارة المحرك الذي يحتوي على نظام التوجيه بقطع الخانق. وهو يصبح جاهزا عندما تبلغ الدراجة سرعة الفضاوة وتحاول أنت توجيهها بعد إفلاتك ذراع الخانق. إن نظام قطع الخانق يساعد على الانعطاف مع مواصلة الاندفاع عندما تكون سرعة الدراجة آخذة في الانخفاض. لكنك تستطيع الانعطاف بحدة إذا استعملت الخانق مع إمالة المقبض اليدوي.

إن نظام قطع الخانق لا يعمل تحت مستوي سرعة المسح أو عند إطفاء المحرك. ما إن تنخفض سرعة المحرك، فإن الدراجة لن تستجيب لتعليمات المقود إلى أن تكبس على الخانق مرة أخرى أو تبلغ سرعة الجذب.

مارس الدوران في أماكن مفتوحة وخالية من الحواجز إلى أن تكتسب مهارة هذه المناورة.

- هذه الدراجة المائية تعمل بمروحة فالة الماء. فالة المضخة موصولة مباشرة بالمحرك. هذا يعني أن فالة الدفع ستولد بعض الحركة عند تشغيل المحرك ويتم عرض مؤشر النقل "F" (للأمام) أو "R" (للخلف). عند عرض مؤشر "N" (محايد)، تتم موازنة الدفع الأمامي والخلفي للمساعدة في الحفاظ على ثبات الدراجة المائية، على الرغم من احتمالية وجود بعض الحركة.

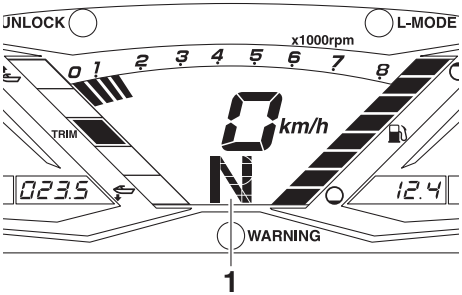

1 "N" (الوضع المحايد)

- لتجنب الاصطدام الخلفي أثناء تشغيل الدراجة المائية، تحقق من الجانب الخلفي قبل استخدام ذراع RiDE لإبطاء الدراجة المائية أو إيقافها. تأكد من عدم وجود حواجز أو أشخاص وراء الدراجة المائية قبل تشغيل التبديل العاكس.

- ابق بعيدا عن نافذة السحب المشبّكة عندما يكون المحرك في حالة اشتغال. يمكن للأشياء كالشعر الطويل أو الملابس غير المشدودة أو أشرطة الملابس الواقية أن تعلق بالأجزاء الدوارة وتتسبب في جروح خطرة أو الغرق.
- لا تدخل أبدا أي أشياء في فوهة فالة الدافع عندما يكون المحرك في حالة اشتغال. فهذا من شأنه أن يسبب جروحا خطرة أو الموت نتيجة الاتصال بالأجهزة الدوارة في فالة الضخ.

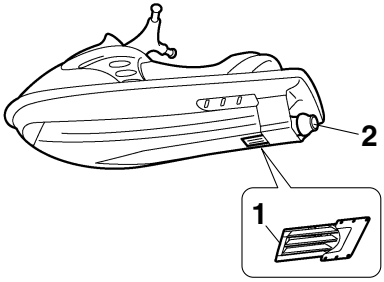

1 نافذة الّسحب المشبكة
2 فوهة فالة الدفع

- أطفئ المحرك وانزع المشبك عن مفتاح إطفاء المحرك قبل نزع البقايا والأعشاب العالقة في فالة النافذة المشبّكة.

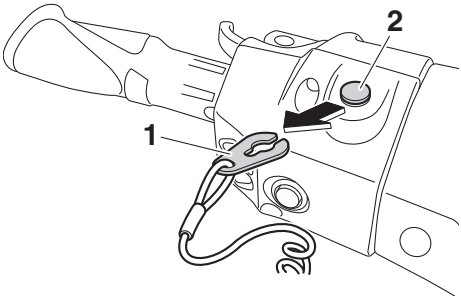

1 المشبك
2 مفتاح إطفاء المحرك

AJU30957

ركوب الأمواج والتزلج

يمكن استعمال هذه الدراجة المائية للتزلج على الماء أو ركوب الأمواج إذا كانت تتسع لحمل السائق ومراقب للجهة الخلفية والمتزلج على الماء أو راكب الأمواج إذا لم يكن بصدد التزلج. يجب أن يكون في الدراجة المائية ممسكا مصمم لشدّ حبل التزلج. لا تثبّت الحبل في أي موضع آخر.

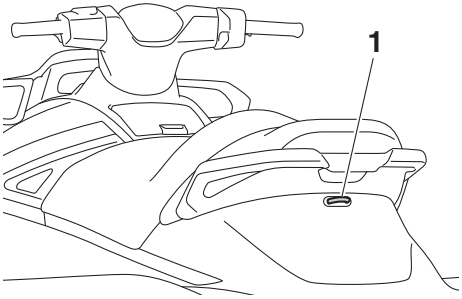

1 الممسك

يعد سائق الزورق مسؤولاً عن الانتباه حفاظاً على سلامة المتزلج أو راكب الأمواج والآخرين. اطّلع على اللوائح المحلية للتزلج على المياه السارية في المنطقة التي ستتزلج فيها، واتبعها.

يجب أن يكون المُشغل مطمئناً إلى نقل الركاب قبل محاولة جذب راكب أمواج أو متزلج.

يعرض ما يلي بعض الاعتبارات المهمة لتقليص المخاطر عند جذب راكب أمواج أو متزلج.

- يجب على راكب الأمواج أو المتزلج ارتداء سترة معتمدة ويفضل أن تكون ذات ألوان زاهية حتى يتمكن مشغلو القارب من رؤية الشخص الجاري جذبه.
- يتعين على راكب الأمواج أو المتزلج ارتداء ملابس واقية. يمكن حدوث جروح خطرة إذا تدفق الماء إلى تجويفات الجسم نتيجة الارتطام بالماء. ملابس السباحة العادية لا تحمي بشكل مناسب من تدفق الماء إلى الأجهزة التناسلية. يجب على المتزلج ارتداء ملابس أو سروال بذلة غطس لتوفير حماية مماثلة له.
- استخدم شخصا ثانيا على متن الدراجة المائية كمراقب للجهة الخلفية لمراقبة المتزلج، حيث أنه في العديد من الأماكن يستلزم القانون ذلك. اسمح للمتزلج قيد السحب توجيه مشغلالزورق فيما يتعلق بالسرعة والاتجاه باستعمال الإشارات اليدوية.

  يجب على مراقب الجهة الخلفية أن يجلس على المقعد الخلفي ويتشبث بالمقبض اليدوي بإحكام مع تثبيت قدميه على الأرض ليكون متوازن تماماً مع توجيه وجهة للخلف لمراقبة حالة المتزلج أو راكب الأمواج ورؤية الإشارات اليدوية التي يقوم بها.

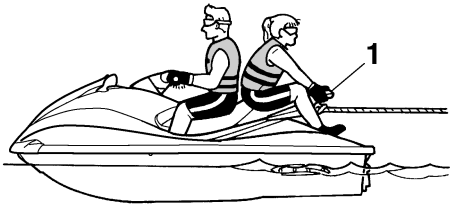

1 المقبض اليدوي

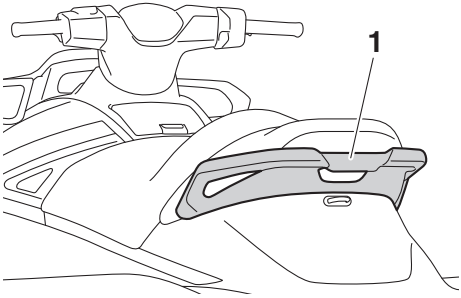

1 المقبض اليدوي

- تتأثر قدرتك على التحكم في مجريات الأمور أثناء جذب راكب الأمواج أو المتزلج بقدرات راكب الأمواج أو المتزلج ، فضلاً عن حالة المياه والحالة المناخية.
- عند سحب المتزلج، شغل الدراجة المائية على أقل سرعة ممكنة إلى أن تبتعد الدراجة عن المتزلج ويصبح الحبل محكم الشدّ. تأكد أن الحبل غير مشدود إلى أي شيء آخر.

  بعد التأكد من أن المتزلج جاهز وأنه لا يوجد اكتظاظ أو حواجز أخرى اكبس على الخانق بصورة كافية لرفع المتزلج.
- قم بانعطافات هادئة وواسعة. الدراجة المائية قادرة على الدوران الحاد لكن ذلك سيضعف قدرات المتزلج. حافظ على مسافة لا تقل عن ٥٠ متراً (١٦٤ قدماً) بين المتزلج الذي يجري جذبه وأي خطر ممكن وتعادل هذه المسافة ضعف طول حبل التزلج القياسي.

- إن مشغلي القوارب والزوارق الأخرى قد لا يدركون أنك تجذب متزلجاً أو راكب للأمواج. احرص أنت والمساعد على الانتباه لما حولك والإبحار بسرعات أمنة.
- كن حذراً من خطر ارتداد مقبض حبل التزلج إلى الدراجة المائية عند سقوط المتزلج أو راكب الامواج أو عجزه عن الثبات.
- سحب أشياء ثقيلة أو ضخمة مثل زورق أو دراجة مائية يمكن أن يسبب فقدان السيطرة ويخلق حالة خطر. إذا كان يجب سحب قارب آخر في حالة طوارئ، قم بذلك بحذر وبطء شديدين.

AJU30971

قواعد الإبحار الآمن

هذه الدراجة المائية ياماها تعتبر قانونيا زورقا سريعا. تشغيل هذه الدراجة يجب أن يكون وفقا للقوانين واللوائح التي تنظم المجال المائي الذي تستعمل فيه.

AJU30992

تمتع بدراجتك المائية بكل مسؤولية

أنت تتقاسم المناطق التي تتمتع بها مع الآخرين ومع الطبيعة. استمتاعك فيه مسؤولية معاملة الآخرين والأراضي والمياه والحياة البرية بكل احترام ولطف.

حيثما وكلما كنت تستعمل دراجتك المائية، اعتبر نفسك ضيفا على كل هؤلاء. تذكر مثلا أن صوت دراجتك هو كالموسيقى بالنسبة إليك ولكنه مجرد ضجيج بالنسبة للآخرين. و أن رشاش مسارات دراجتك يثيرك لكنه لا يثير متعة الآخرين.

تجنب قيادة الدراجة قريبا من المنازل الشاطئية ومناطق تعشيش الطيور المائية أو المجالات الأخرى للحياة البرية واحترم المسافة بينك وبين الصيادين والقوارب الأخرى والسباحين والشواطئ المأهولة. إذا كانت القيادة في هذه الأماكن لا يمكن اجتنابها، اعمل ببطء واتبع القوانين.

الصيانة السليمة ضرورية لتضمن أن انبعاث العادم ومستويات الصوت هي ضمن الحدود المسموح بها قانونيا. أنت مسؤول على التّأكّد من أنّ الصيانة المنصوح بها في دليل المالك هذا قد تمّ إتباعها.

تذكر أن التلوث يضر المحيط. لا تتزود بالبنزين أو تضف الزيت في مكان يمكن أن يسبّب ضررا للطبيعة. اسحب الدراجة المائية بعيدا عن الشاطئ قبل التزود بالبنزين. تخلص من الماء أو مخلفات البنزين والزيت في حجرة المحرك وفقا للوائح المحلية. اترك الطبيعة المحيطة بك خلابة للناس وللحياة البرية الموجودة في مجالك المائي ، ولا تلق بالنفايات.

عند القيادة بحس من المسئولية ومراعاة الاحترام واللطف مع الآخرين، وبذلك فإنك تساهم في بقاء مجالنا المائي مفتوح من أجل التمتع بمجموعة متنوعة من الفرص الترفيهية.

AJU43331

مصطلحات الدراجة المائية

سرعة الجذب

"الجذب" هو أدنى سرعة تشغيل. والخنق فيه شبه منعدم. الدراجة تكون على الماء لكن بدون مسارات مائية وراءها.

سرعة شبه ماسحة

"شبه ماسحة" هي سرعة متوسطة. مقدمة الدراجة تكون مرتفعة قليلا عن سطح الماء لكنها في حالة جريان على الماء. ولها مسارات مائية خلفية.

سرعة ماسحة

"ماسحة" هي سرعة أقوى. الدراجة ترتفع أكثر فوق سطح الماء. ولها مسارات مائية خلفية.

المقدمة

الواجهة الأمامية للدراجة المائية.

المؤخرة

مؤخرة الدراجة المائية.

الميمنة

الجهة اليمنى للدراجة المائية عندما تواجه الأمام.

الميسرة

الجهة اليسرى للدراجة المائية عندما تواجه الأمام.

الماء الآسن

الماء المتجمع داخل حجرة المحرك.

نظام ياماها لإدارة المحرك

نظام ياماها لإدارة المحرك هو نظام إدارة مُدمَج و محوسب يعدّل ويتحكم بنظام توقيت الإشعال ونظام حقن الوقود وتشخيص المحرك ونظام التوجيه بقطع الخانق.

عاكس بإلكترونيات الإبطاء الحدسية (RiDE)

إن RiDE هو نظام إلكتروني يتحكم في عمليات العكس ووضع الحياد وعمليات الإبطاء بالدراجة المائية.

AJU31012

موضع أهم المكونات

مكونات خارجية

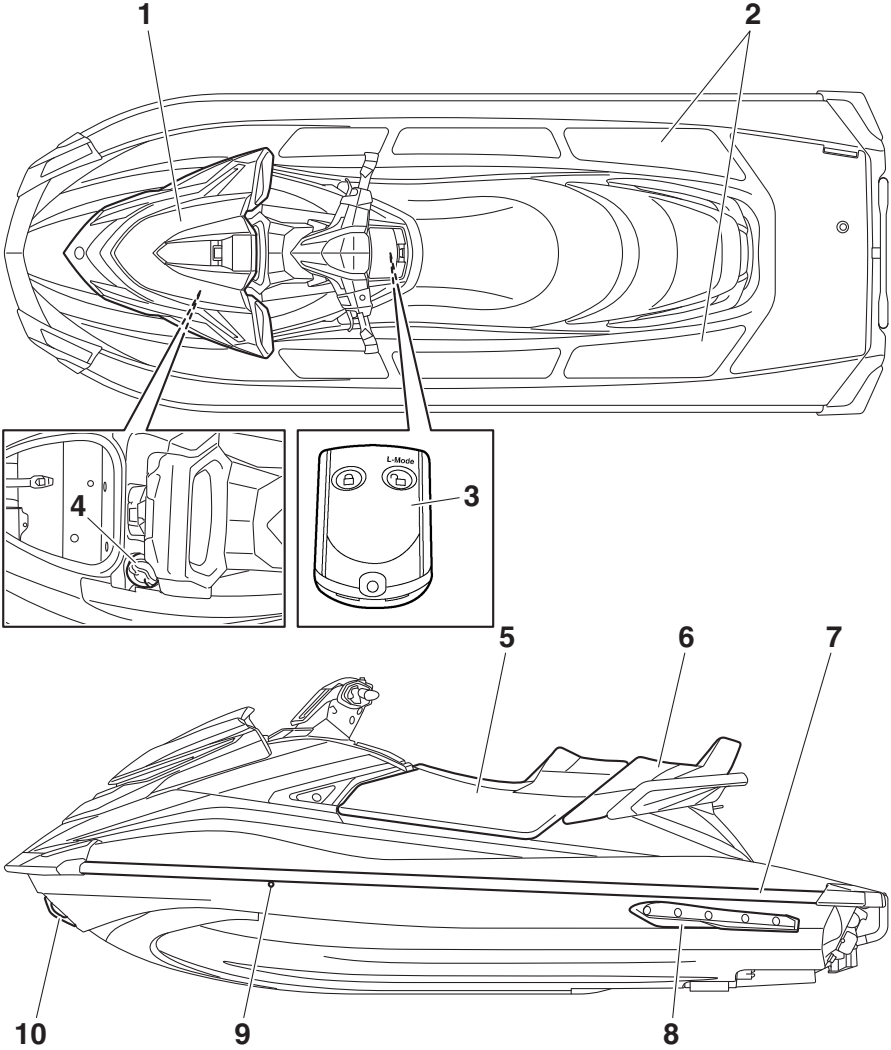

1 منصة الصعود
2 موضع القدمين
3 جهاز التحكم عن بعد (صفحة ٢٤)
4 غطاء فتحة ملئ الوقود (صفحة ٤٦)
5 المقعد الأمامي (صفحة ٤٠)
6 المقعد الخلفي (صفحة ٤٠)
7 الشفير
8 كنف الموازنة
9 فتحة ماء التبريد (صفحة ٢٨)
10 الحلقة الأمامية (صفحة ٤٢)

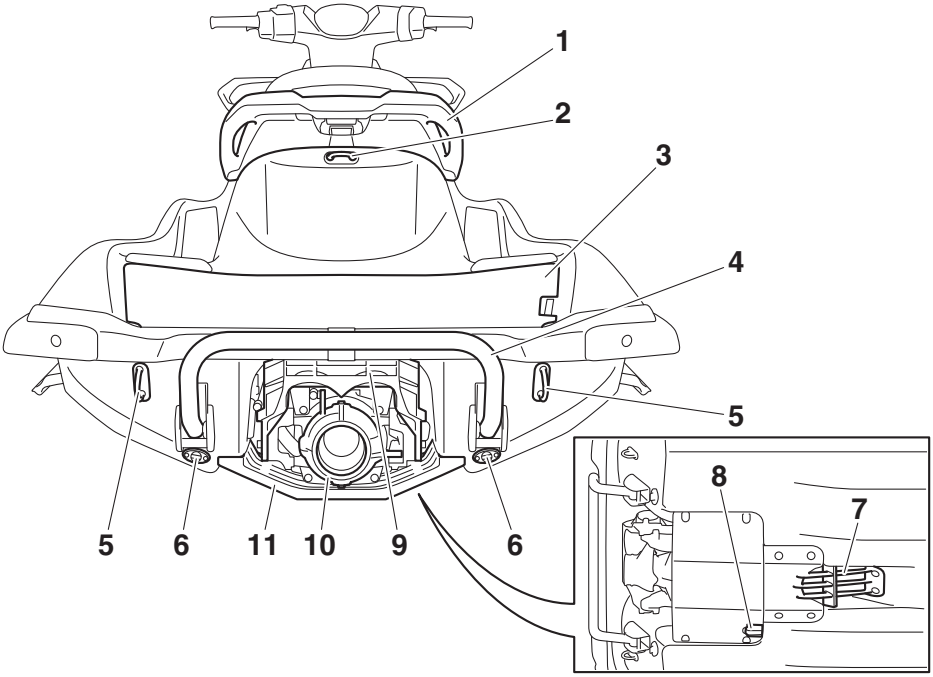

1 المقبض اليدوي (صفحة ٤١)
2 الممسك (صفحة ٤٢)
3 منصة الصعود
4 موضع الامتطاء (صفحة ٤١)
5 الحلقة الخلفية (صفحة ٤٢)
6 سدادات التصريف الخلفية (صفحة ٥٠)
7 نافذة الـّسحب المشبكة
8 متحـّسس السرعة
9 فوهة التحويل العاكس (صفحة ٢٩)
10 فوهة فالة الدفع
11 لوحة الركوب

الوصف

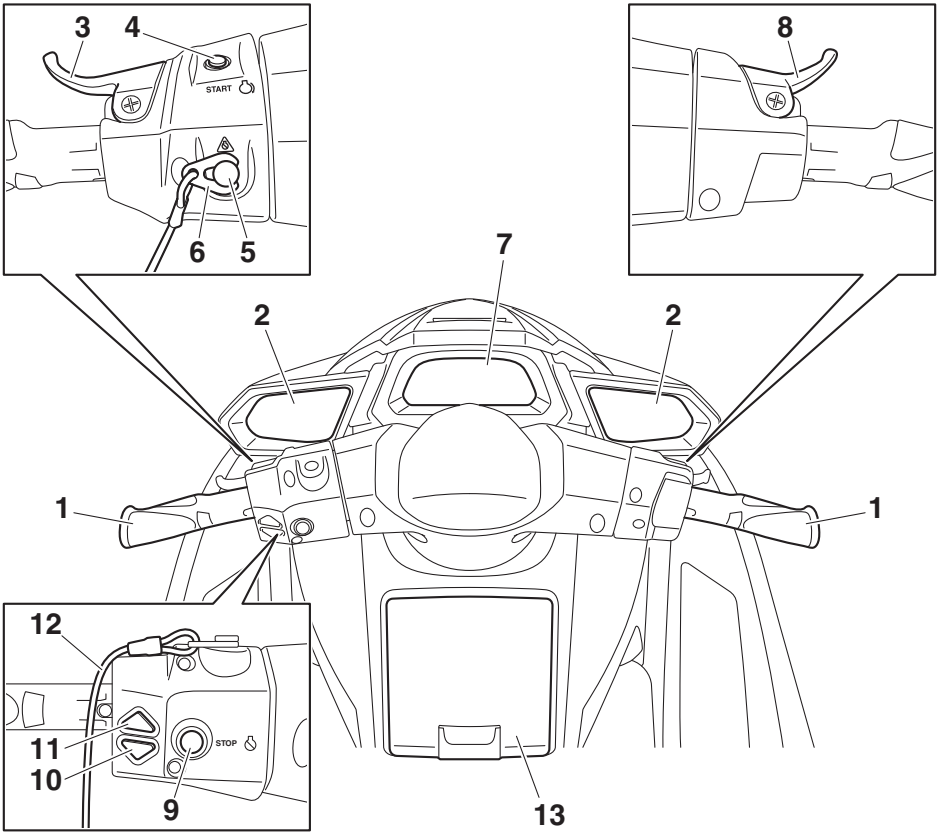

1 المقبض اليدوي
2 مرآة الرؤية الخلفية
3 ذراع RiDE (صفحة ٢٩)
4 مفتاح بدء التشغيل (صفحة ٢٦)
5 مفتاح إطفاء المحرك (صفحة ٢٥)
6 المشبك (صفحة ٢٥)
7 مركز المعلومات المتعددة الوظائف (صفحة ٣٥)
8 ذراع الخانق (صفحة ٢٦)
9 مفتاح إيقاف المحرك (صفحة ٢٥)
10 مفتاح الاتزان الكهربي لأسفل (صفحة ٣١)
11 مفتاح الاتزان الكهربي لأعلى (صفحة ٣١)
12 طوق إطفاء المحرك (السلك) (صفحة ٢٥)
13 صندوق القفاز (صفحة ٤٤)

مقصورة المحرك

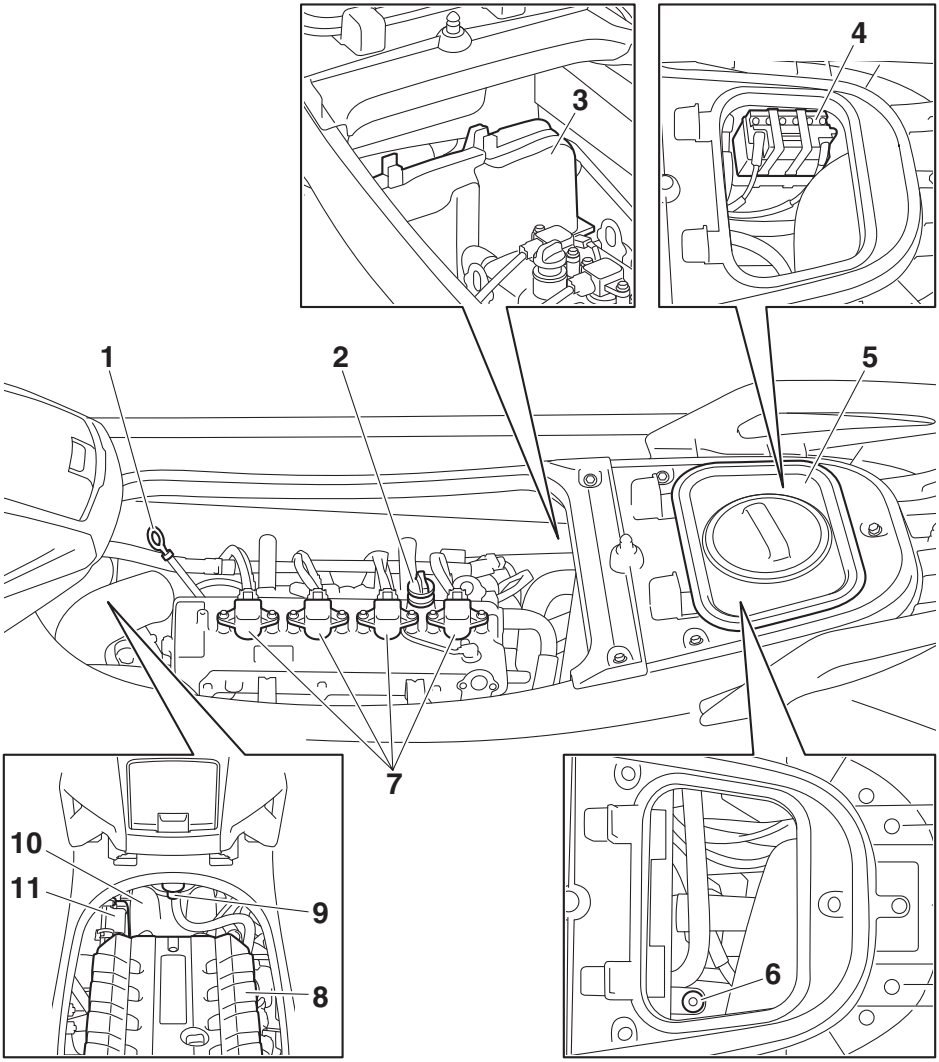

1 ساق عمق الزيت (صفحة ٤٨)
2 غطاء فتحة ملأ الزيت بالمحرك (صفحة ٤٨)
3 العلبة الكهربائية
4 البطارية (صفحة ٥٦)
5 مقصورة التخزين المُقاومة للماء القابلة للفك (صفحة ٤٤)
6 موّصل خرطوم الشطف (صفحة ٧٣)
7 شمعة الإشعال/ملف الاحتراق
8 غطاء المحرك
9 فاصل الماء (صفحة ٢٨)
10 خزان الوقود
11 صندوق فلتر الهواء

AJU31026

خصائص تشغيل الدراجة المائية

AJU43690

جهاز التحكم عن بعد

يمكن اختيار خيارات نظام ياماها للسلامة ووضع أقل دورات في الدقيقة عن طريق استعمال جهاز التحكم عن بعد. (راجع صفحة ٢٤ للمعلومات عن إجراءات ضبط نظام ياماها للسلامة و صفحة ٣٣ عن إجراءات تشغيل وضع أقل دورة في الدقيقة).

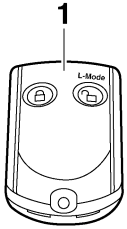

1 جهاز التحكم عن بعد

بما أن الدراجة المائية مُبرمَجةَ على التعرف على الشفرة (كود) الداخلية انطلاقا من هذا الجهاز فقط، فإن الخيارات تُحدَد فقط عن طريق هذا الجهاز للتحكم عن بعد.

في حالة فقدانك لجهازك للتحكم عن بعد أو إذا لم يعمل بصورة صحيحة، اتصل بوكيل ياماها.

عند تشغيل الدراجة المائية، حافظ على جهاز التحكم عن بعد معك دائماً ووضعه في حامله الكائن في درج القفازات حتى تتفادى فقدانه.

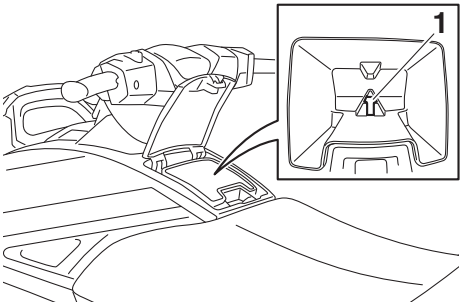

1 حامل جهاز الإرسال

ACJ00753

تنبيه

- **إن جهاز التحكم عن بعد لا يقاوم الماء بصورة كلّية. لا تغمر جهاز التحكم عن بعد بالماء أو تشغّله تحت الماء. إذا غمر الماء جهاز التحكم عن بعد، قم بتجفيفه بقطعة قماش ناعم وجاف ثم تأكد من اشتغاله بصورة صحيحة. إذا لم يشتغل الجهاز، اتصل بوكيل ياماها.**
- **أبقِ جهاز التحكم عن بعد بعيدا عن الحرارات المرتفعة ولا تضعه مباشرة في أشعة الشمس.**
- **لا تقم ب إسقاط جهاز التحكم عن بعد ولا تعرّضه إلى اصطدامات قوية ولا تضع فوقه أشياء ثقيلة.**
- **استعمل قماشا ناعما وجافا لتنظيف جهاز التحكم عن بعد. لا تستعمل مواد تنظيف أو كحول أو أي مواد كيميائية.**
- **لا تحاول تفكيك جهاز التحكم عن بعد بنفسك فذلك يمكن أن يسبب عدم اشتغاله بصورة صحيحة. إذا كان جهاز التحكم عن بعد يحتاج إلى بطارية جديدة، اتصل بوكيل ياماها. راجع اللوائح المحلية الخاصة بالنفايات الخطرة عند تغيير البطاريات.**

AJU31385

نظام ياماها للسلامة

إن نظام ياماها للسلامة يعمل على المساعدة على تفادي الاستعمال غير المرخّص به أو سرقة الدراجة المائية. يمكن اختيار وضع (مود) القَفل وإعادة الفتح لنظام السلامة عن طريق تشغيل جهاز التحكم عن بعد الموجود مع هذه الدراجة المائية. لا يمكن للمحرك أن يعمل إذا تم اختيار و ضع (مود) القَفل. يمكن للمحرك أن يعمل فقط إذا تم اختيار وضع (مود) إعادة الفتح. (راجع صفحة ٢٤ للمزيد من المعلومات عن جهاز التحكم عن بعد).

ملاحظة:

خيارات نظام ياماها للسلامة يمكن أن يتم تحديدها عندما يكون المحرك متوقفا.

AJU36776

خيارات نظام ياماها للسلامة

خيارات نظام ياماها للسلامة تتأكد من خلال عدد الطنات عند تشغيل جهاز التحكم عن بعد، ومن خلال مؤشر الضوء "UNLOCK" (إعادة الفتح) في مركز المعلومات متعدد الوظائف. (راجع صفحة ٣٥ للمزيد من المعلومات عن مركز المعلومات متعدد الوظائف).

عدد الطنات	نظام ياماها للسلامة	"UNLOCK" (إعادة الفتح) مؤشر ضوء
▬	قفل	اختفاء الضوء
▬ ▬	إعادة الفتح (وضع (مود) التشغيل العادي)	وميض الضوء
▬ ▬ ▬	إعادة الفتح (وضع (مود) أقل دورات في الدقيقة)	وميض الضوء

ملاحظة:

- يطلق جهاز المنبّه صوتان بالنسبة إلى وضع (مود) التشغيل العادي وثلاثة أصوات بالنسبة إلى وضع (مود) أقل دورات في الدقيقة. (راجع صفحة ٣٣ عن إجراءات تشغيل وضع (مود) أقل دورات في الدقيقة).
- إذا تم تشغيل جهاز التحكم عن بعد بينما يكون مركز المعلومات متعدد الوظائف في وضع الاستعداد، فإن المركز سينفّذ التشغيل الأولي ثم بعد ذلك يتم اختيار الضبط.

لاختيار وضع (مود) قفل:

اضغط، لفترة قصيرة جدا من الوقت، على زر القفل في جهاز التحكم عن بعد. ستسمع طنيناً واحداً ويومض مؤشر الضوء لوضع "UNLOCK" (إعادة الفتح) مرة واحدة ثم يختفي الوميض. هذا يشير إلى أنه تم اختيار وضع القَفل.

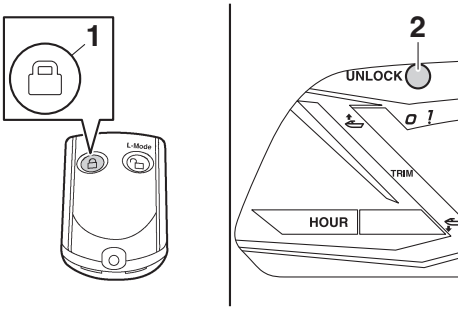

1 زر القفل

2 "UNLOCK" (إعادة الفتح) مؤشر ضوء

لاختيار وضع (مود) إعادة الفتح:

اضغط، لفترة قصيرة جدا من الوقت، على زر إعادة الفتح "L-Mode" في جهاز التحكم عن بعد. ستسمع صوت المنبّه مرتين أو ثلاث ويومض مؤشر الضوء لوضع "UNLOCK" (إعادة الفتح) مرتين أو ثلاث ثم يظهر الضوء. هذا يشير إلى أنه تم اختيار وضع (مود) إعادة الفتح.

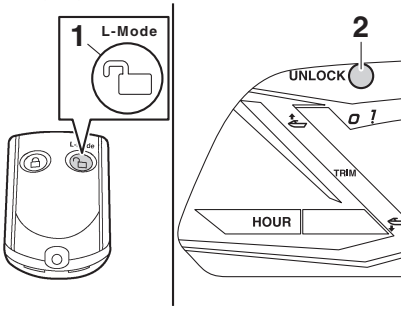

1 "L-Mode" زر (فتح القفل)

2 "UNLOCK" (إعادة الفتح) مؤشر ضوء

AJU31153

مفتاح إيقاف المحرك "⊘"

مفتاح إيقاف المحرك (زر أحمر) يوقف المحرك عند الضغط على المفتاح.

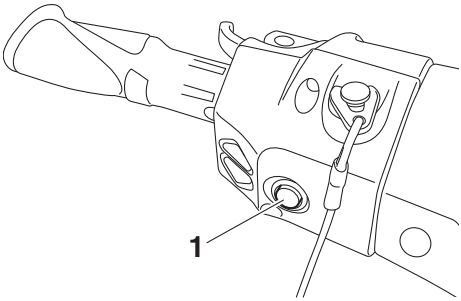

1 مفتاح إيقاف المحرك

AJU31164

مفتاح إطفاء المحرك "⚠"

مفتاح إطفاء المحرك يوقف آليا المحرك عند نزع المشبك من المفتاح، في نهاية طوق إطفاء المحرك، مثلا في حالة سقوط السائق من الدراجة المائية.

أدخل المشبك تحت مفتاح إطفاء المحرك قبل تشغيل المحرك.

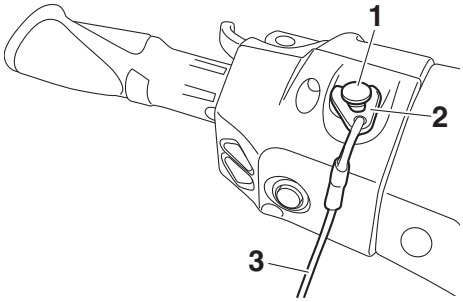

1 مفتاح إطفاء المحرك
2 المشبك
3 طوق إطفاء المحرك (السلك)

انزع طوق إطفاء المحرك بعد الانتهاء لتفادي التشغيل اللاإرادي أو غير المسموح من قبل الأطفال أو الآخرين.

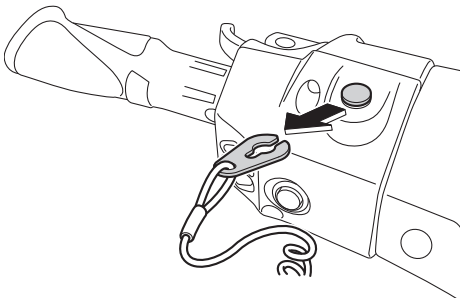

AJU42323

مفتاح بدء التشغيل "⏻"

ACJ01311

تنبيه

لا تشغل المحرك أكثر من ٤٠٠٠ دورة/ دقيقة على الأرض. لا تشغل المحرك أكثر من ١٥ ثانية دون تزويده بالماء فذلك يزيد من حرارة المحرك.

مفتاح التشغيل (زر أخضر) أي شغّل المحرك عند الضغط على المفتاح.

أفلت مفتاح التشغيل ما إن يعمل المحرك. إذا لم يعمل المحرك خلال ٥ ثوان، أفلت مفتاح التشغيل، انتظر ١٥ ثانية ثم كرر التشغيل. تنبيه: **لا تضغط أبدا على مفتاح التشغيل عندما يكون المحرك في حالة اشتغال. لا تشغل مفتاح التشغيل أكثر من ٥ ثوان و إلاّ فإنّ البطارية ستفقد الشحن والمحرك لن يشتغل. وسيتلف ذلك محـــرك الدراجة.** [ACJ01041]

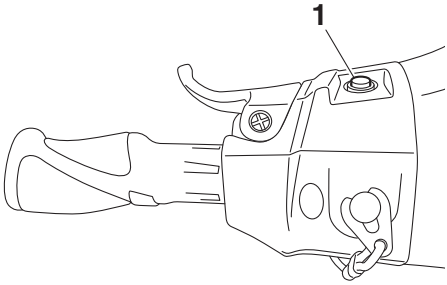

1 مفتاح بدء التشغيل

لا يمكن للمحرك أن يشتغل في الحالات التالية:

- عند اختيار وضع (مود) القفل في نظام ياماها للسلامة. (راجع صفحة ٢٤ للمعلومات عن إجراءات ضبط نظام ياماها للسلامة).
- إذا انتزع المشبك من مفتاح إطفاء المحرك.
- عند الكبس على ذراع الخانق.
- ذراع الخانق متعطل.
- تم الكبس على ذراع RiDE.
- ذراع RiDE معطل.

AJU31212

ذراع الخانق

ذراع الخانق يزيد من سرعة المحرك عند الضغط على الذراع.

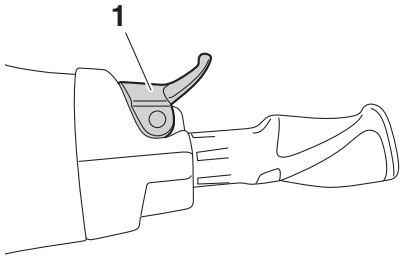

1 ذراع الخانق

ذراع الخانق تعود آليا إلى الوضع الحيادي عند إفلاتها.

AJU43342

ذراع RiDE

عند الضغط على ذراع RiDE، تنخفض فوهة التحويل العاكس وتبدأ الدراجة المائية في التحرك في الاتجاه العكسي. إذا كانت الدراجة المائية تتحرك للأمام، تنخفض سرعة الدراجة المائية تدريجياً حتى تتوقف، ثم تبدأ الدراجة المائية في التحرك في الاتجاه العكسي.

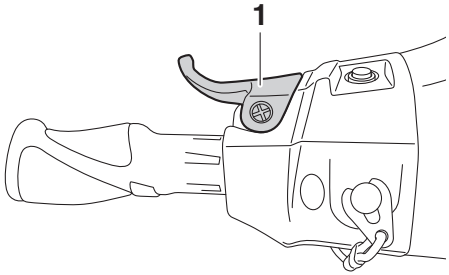

1 ذراع RiDE

عند تحرير ذراع RiDE، فإنه يعود تلقائياً إلى وضع الإغلاق الكامل (التباطؤ) وتنتقل فوهة التحويل العاكس إلى الوضع المحايد.

AJU31262

نظام القيادة

عند إمالة المقبض اليدوي في الاتجاه الذي ترغب السير فيه، فإنّ زاوية فوهة فالة الدافع تتغير ويتغير معها اتجاه الدراجة المائية.

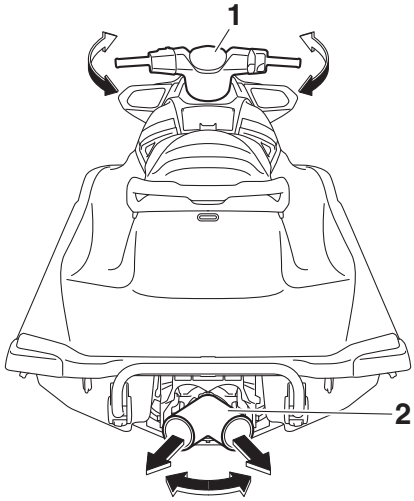

1 المقبض اليدوي

2 فوهة فالة الدفع

بما أنّ قوة فالة الدافع تحدد درجة وسرعة الدوران، فإنه يجب استعمال الخانق دائماً عند محاولة الدوران إلا في حالة سرعة الجذب.

هذا الموديل مجهز بنظام ياماها لإدارة المحرك الذي يحتوي على نظام التوجيه بقطع الخانق. وهو يصبح جاهزا عندما تبلغ الدراجة سرعة الفضاوة وتحاول أنت توجيهها بعد إفلاتك ذراع الخانق. إن نظام قطع الخانق يساعد على الانعطاف مع مواصلة الاندفاع عندما تكون سرعة الدراجة آخذة في الانخفاض. لكنك تستطيع الانعطاف بحدة إذا استعملت الخانق مع إمالة المقبض اليدوي. إن نظام قطع الخانق لا يعمل تحت مستوي سرعة المسح أو عند إطفاء المحرك. ما إن تنخفض سرعة المحرك، فإن الدراجة لن تستجيب لتعليمات المقود إلى أن تكبس على الخانق مرة أخرى أو تبلغ سرعة الجذب.

AJU41801

مخارج توجيه ماء التبريد

عندما يشتغل المحرك فإن بعض ماء التبريد الذي يدور في المحرك يخرج من مخارج توجيه ماء التبريد.

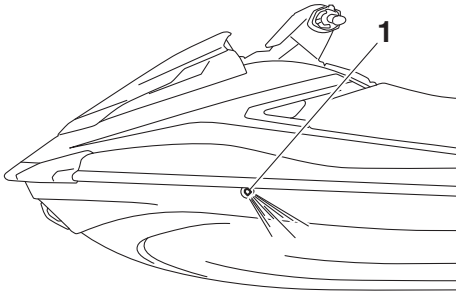

1 دليل مخارج ماء التبريد

توجد مخارج لتوجيه ماء التبريد على جانب المنفذ (على الجانب الأيسر) والميمنة (على الجانب الأيمن) بالدراجة المائية. لفحص التشغيل السليم لنظام التبريد، تأكد من خروج الماء من مخرج توجيه ماء التبريد على الميسرة. إذا لم يكن هناك تصريف للماء، أوقف المحرك وافحص انسداد الفوهة. (راجع صفحة ٨٤ للمزيد من المعلومات عن فالة السحب).

ملاحظة:

- بعد اشتغال المحرك فإن وصول الماء إلى مخارج توجيه ماء التبريد يستغرق ٦٠ ثانية.
- تصريف الماء يمكن أن يكون بشكل غير مستقر عندما يسير المحرك بسرعة الفضاوة. في هذه الحالة، اكبس على الخانق قليلا للتأكد من التصريف السليم للماء.

AJU40323

فاصل الماء

فاصل الماء يمنع الماء من دخول خزان الوقود بتجميع الماء الذي يدخل إلى خرطوم منفس خزان الوقود في حالة انقلاب الدراجة المائية.

إذا تجمع الماء في فاصل الماء، قم بتصريفه عن طريق إرخاء لولب التصريف.

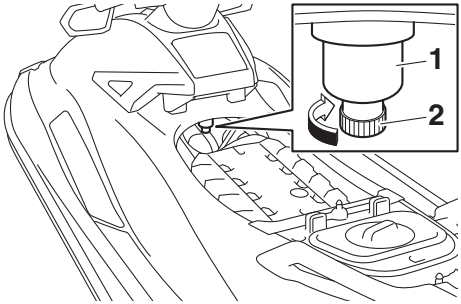

1 فاصل الماء

2 لولب التصريف

لتصريف الماء من فاصل الماء:

(١) ضع وعاءا للتصريف أو قماشا جافا تحت فاصل الماء.

(٢) أرخ لولب التصريف ببطء. جمّع الماء في وعاء للتصريف أو جفّفه بالقماش حتى لا يتسرب إلى حجرة المحرك. في حالة تسرب الماء تأكّد من تجفيفه بقماش جاف.

(٣) قم بشدّ لولب التصريف إلى أن يتوقف.

AJU40014

وظائف تشغيل الدراجة المائية

AJU43154

نظام التبديل

AWJ01773

تحذير

- **تأكد من عدم وجود حواجز أو أشخاص وراء الدراجة المائية قبل تشغيل التبديل العاكس.**
- **لا تلمس فوهة التحويل العاكس عند تشغيل ذراع RiDE، وإلا فستتعرض للقرص.**
- **إذا تم تشغيل ذراع RiDE وذراع الخانق في آن واحد، فلا تقم بإفلات ذراع RiDE فقط. فقد يؤدي ذلك إلى زيادة سرعة الدراجة المائية بشكل أسرع من المتوقع وهو ما قد يؤدي إلى وقوع حوادث.**

يمكن تشغيل ذراع RiDE وذراع الخانق لتغيير حركة الدراجة المائية للأمام أو للخلف عند تشغيل المحرك فقط. وعند الضغط على ذراع RiDE، تنخفض فوهة التحويل العاكس وتنحرف فالة الماء التي يتم تحريرها من فوهة دفع الفالة وبالتالي تتحرك الدراجة المائية في الاتجاه العكسي أو تكون في الوضع المحايد. عند الضغط على ذراع الخانق، ترتفع فوهة التحويل العاكس وتتحرك الدراجة المائية للأمام.

ملاحظة:

- هذا الموديل مُجهز بوظيفة تحد من سرعة المُحرك عن التبديل العاكس.
- عند بدء تشغيل المحرك، تنتقل فوهة التحويل العاكس تلقائياً إلى الوضع المحايد.

للقيام بالتبديل العاكس:

(١) أفلت ذراع الخانق.

(٢) اضغط على ذراع RiDE. ستنخفض فوهة التحويل العاكس، وستزداد سرعة المحرك، وستبدأ الدراجة المائية في الحركة للخلف، وسيظهر مؤشر النقل "R" (العكسي).

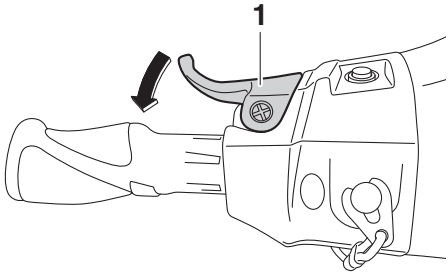

1 ذراع RiDE

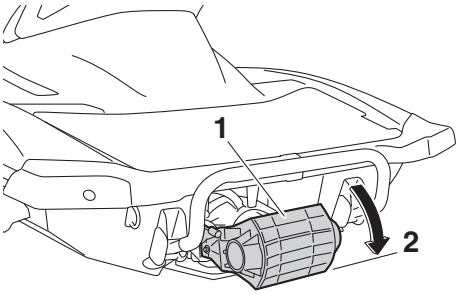

1 فوهة التحويل العاكس

2 الوضع العاكس

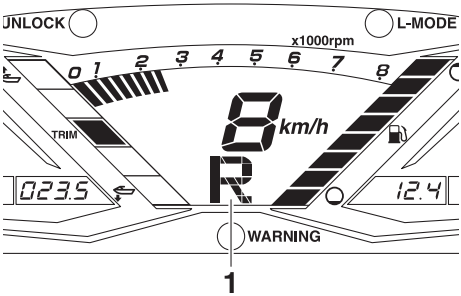

1 "R" (الوضع العاكس)

تشغيل الدراجة المائية

للانتقال إلى الوضع المحايد من وضع التبديل العاكس:
أفلت ذراع RiDE. ستعود فوهة التحويل العاكس تلقائياً إلى الوضع المحايد وسيظهر مؤشر النقل "N" (المحايد).

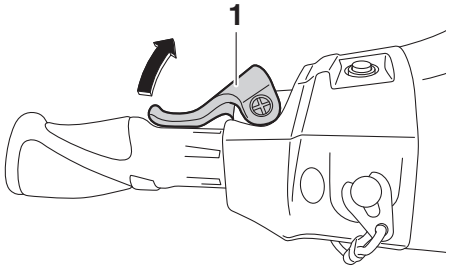

1 ذراع RiDE

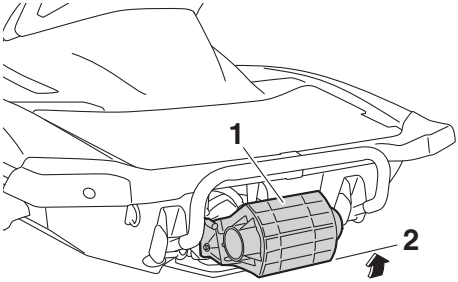

1 فوهة التحويل العاكس
2 الوضع المحايد

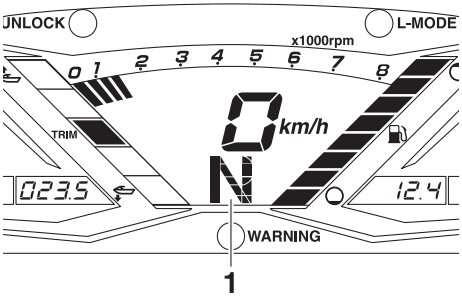

1 "N" (الوضع المحايد)

ملاحظة:

على الرغم من أن الوضع المحايد يساعد في الحفاظ على ثبات الدراجة المائية حتى عند تشغيل المحرك، إلا أنه قد تكون هناك حركة.

للتبديل إلى السير إلى الأمام:

(١) أفلت ذراع RiDE.

(٢) اضغط على ذراع الخانق. سترتفع فوهة التحويل العاكس بشكل كامل، وستزداد سرعة المحرك، وستبدأ الدراجة المائية في الحركة للأمام، وسيظهر مؤشر النقل "F" (للأمام).

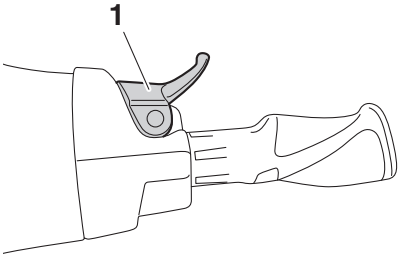

1 ذراع الخانق

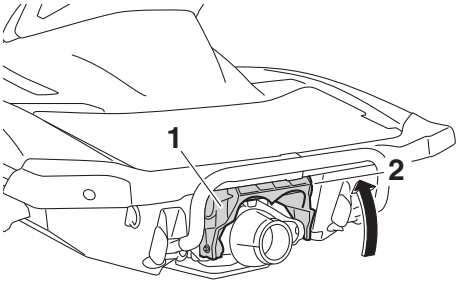

1 فوهة التحويل العاكس
2 الوضع الأمامي

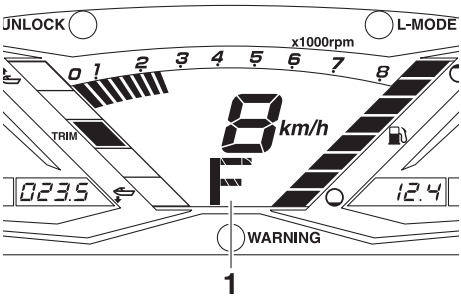

1 "F" (الوضع الأمامي)

ملاحظة:

إذا تم الضغط على ذراع RiDE أثناء الضغط على ذراع الخانق، فستبطئ سرعة الدراجة المائية وفور توقفها ستتحرك للخلف.

للانتقال إلى الوضع المحايد من وضع الحركة للأمام:

(١) أفلت ذراع الخانق.

(٢) اضغط بشكل خفيف على ذراع RiDE ثم أفلته.
سيظهر مؤشر النقل "N" (المحايد).

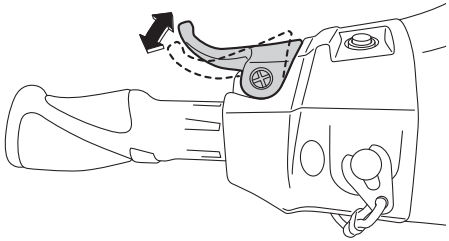

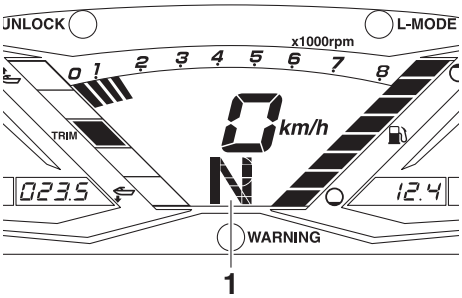

1 "N" (الوضع المحايد)

ملاحظة:

إذا تم الضغط على ذراع RiDE بشكل مستمر، فستنتقل فوهة التحويل العاكس إلى الوضع العكسي.

AJU43161

نظام التوازن الكهربي

يوجد مفتاح التوازن الكهربي لأعلى ومفتاح التوازن الكهربي لأسفل على يسار المقبض وتستخدم لتغيير الزاوية الرأسية لفوهة فالة الدفع، والتي تضبط زاوية الاتزان للدراجة المائية.

لا يمكن تشغيل المفاتيح إلا أثناء عمل المحرك.

يوجد ٥ أوضاع: مُحايد، وضعان انحناء لأسفل (أ) و (ب)، ووضعان للانحناء لأعلى (ج) و (د).

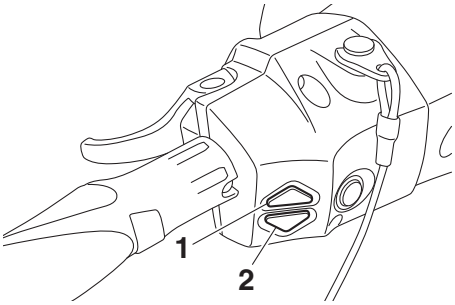

1 مفتاح الاتزان الكهربي لأعلى

2 مفتاح الاتزان الكهربي لأسفل

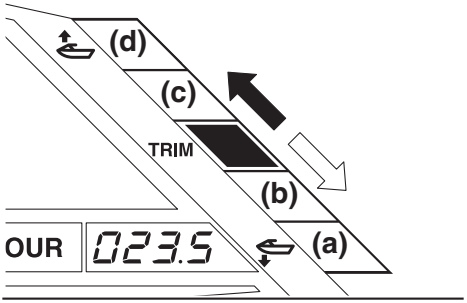

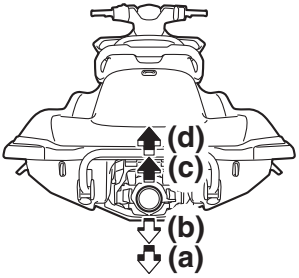

وضعان للانحناء لأسفل (أ) و (ب)

يسري لانحناء لأسفل مُسبباً انخفاض زاوية التوازن.

الحركة الرأسية للانحناء سوف تقل ويمكن للدراجة المائية أن تسابق الطائرة على نحو أسرع عند التسارع.

وضعان للانحناء لأعلى (ج) و (د)

يسري على الانحناء لأعلى مُسبباً زيادة زاوية التوازن.

هناك مُقاومة أقل للماء وبناءً على ذلك يتحسن التسارع المستمر قدماً.

ملاحظة:

يتميز أداء الدراجة المائية وفقاً لتغير زاوية التوازن بناءً على أحوال التشغيل.

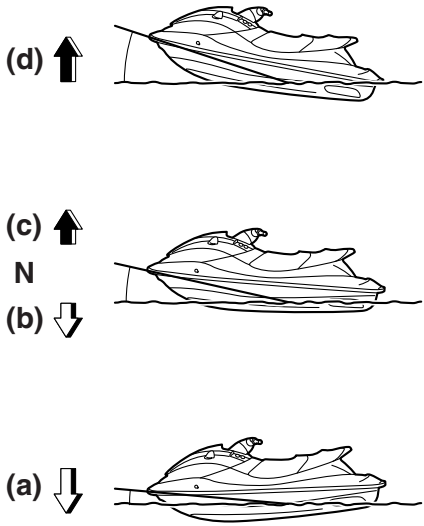

لتغيير زاوية التوازن:

(١) إذا كانت فوهة التحويل العكسي في الوضع المحايد، فاضغط على ذراع الخانق ببطء لكي تتحرك الدراجة المائية للأمام.

(٢) اضغط على مفتاح الاتزان الكهربي لأعلى أو مفتاح الاتزان الكهربي لأسفل لتحديد زاوية الاتزان المرغوبة.

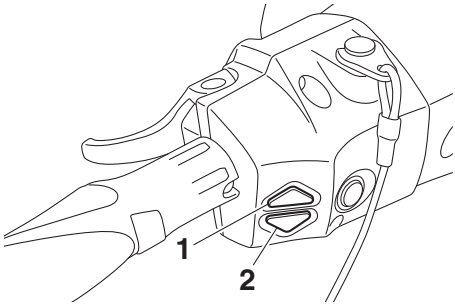

1 مفتاح الاتزان الكهربي لأعلى

2 مفتاح الاتزان الكهربي لأسفل

ملاحظة:

- عندما تنتقل فوهة التحويل العكسي إلى الوضع المحايد أو الوضع العكسي، ستعود فوهة فالة الدفع إلى الوضع المحايد تلقائياً. عندما تنتقل فوهة التحويل العكسي إلى الوضع الأمامي، ستتغير فوهة فالة الدفع تلقائياً لضبط زاوية الاتزان.
- عندما يتوقف المحرك، تعود فوهة فالة الدفع إلى الوضع المحايد.

AJU40002

أوضاع تشغيل الدراجة المائية

AJU36787

وضع أقل دورة في الدقيقة

عندما يتم تشغيل وضع (مود) أقل دورة في الدقيقة، فإن السرعة القصوى للمحرك تقف عند ٧٠ ٪ تقريبا من السرعة القصوى للمحرك في وضع (مود) تشغيل العادي.

وضع (مود) أقل دورة في الدقيقة يمكن فقط تشغيله و إلغاء تشغيله من خلال جهاز التحكم عن بعد المرفقة مع هذه الدراجة. (راجع صفحة ٢٤ للمزيد من المعلومات عن جهاز التحكم عن بعد).

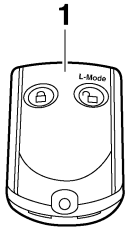

1 جهاز التحكم عن بعد

ملاحظة:

يمكن تشغيل وضع (مود) أقل دورة في الدقيقة فقط عندما يكون المحرك متوقفا في وضع (مود) القَفل لنظام ياماها للسلامة.

تشغيل وإلغاء وضع (مود) أقل دورة في الدقيقة

تشغيل و إلغاء وضع (مود) أقل دورة في الدقيقة يتأكد من خلال عدد الطنات عند تشغيل جهاز التحكم عن بعد ومن خلال مؤشر الضوء لوضع (مود) "L-MODE" في مركز المعلومات متعدد الوظائف. (راجع صفحة ٣٥ للمزيد من المعلومات عن مركز المعلومات متعدد الوظائف).

عدد الطنات	وضع (مود) أقل دورة في الدقيقة	مؤشر الضوء لوضع (مود) "L-MODE"
● ● ●	تشغيل	وميض الضوء
● ●	إلغاء التشغيل	اختفاء الضوء

ملاحظة:

إذا تم تشغيل جهاز التحكم عن بعد بينما يكون مركز المعلومات متعدد الوظائف في وضع الاستعداد، فإن المركز سينفّذ التشغيل الأولي ثم بعد ذلك يتم اختيار الضبط.

لتشغيل وضع (مود) أقل دورة في الدقيقة:

اضغط على زر إعادة الفتح "L-Mode" في جهاز التحكم عن بعد لمدة أكثر من ٤ ثوان. عندما يَصدر صوت الطنين ثلاث مرات ويومض مؤشر ضوء "UNLOCK" (إعادة الفتح) ثلاث مرات، سيظهر ضوء مؤشر "L-MODE" ويصبح وضع (مود) أقل دورة في الدقيقة نشطاً.

ملاحظة:

ملاحظة: إذا تم تشغيل وضع (مود) أقل دورة في الدقيقة مباشرة بعد انطفاء شاشة المعلومات، فإن مؤشر ضوء إعادة الفتح "L-MODE" لن يظهر. ضوء إعادة الفتح "L-MODE" سيظهر عندما يشتغل المحرك.

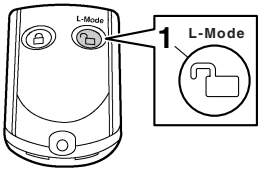

1 "L-Mode" زر (فتح القفل)

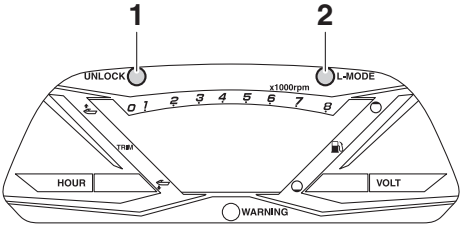

1 "UNLOCK" (إعادة الفتح) مؤشر ضوء

2 "L-MODE" (مود) مؤشر الضوء لوضع

لإلغاء وضع (مود) أقل دورة في الدقيقة:

اضغط على زر إعادة الفتح "L-Mode" في جهاز التحكم عن بعد لمدة أكثر من ٤ ثوان. عندما يَصدر صوت المنبّه مرتين ويومض مؤشر ضوء "UNLOCK" (إعادة الفتح) مرتين، سيختفي مؤشر ضوء "L-MODE" ويُلغى وضع (مود) أقل دورة في الدقيقة وتعود الدراجة المائية إلى

التشغيل العادي. ويُلغى وضع (مود) أقل دورة في الدقيقة
وتعود الدراجة المائية إلى التشغيل العادي.

AJU43760

مركز المعلومات متعدد الوظائف

مركز المعلومات متعدد الوظائف يعرض معلومات متنوعة عن الدراجة المائية.

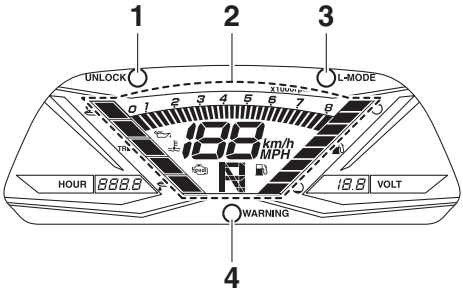

1 "UNLOCK" (إعادة الفتح) مؤشر ضوء
2 شاشة عرض المعلومات
3 "L-MODE" (مود) مؤشر الضوء لوضع
4 "WARNING" (التحذير) مؤشر ضوء

التشغيل الأولي للمركز المعلومات المتعدد الوظائف

عند تشغيل مركز المعلومات المتعدد الوظائف يشتعل ضوء كل الشرائح والمؤشرات. بعد ثانيتين، يختفي مؤشر التحذير ومؤشرات التحذير الأخرى في مركز المعلومات المتعدد الوظائف ثم يبدأ المركز بالعمل بصفة عادية.

فقط إذا تم تنشيط مركز المعلومات المتعدد الوظائف يومض المؤشر الضوئي الخاص "WARNING" مرة واحدة.

ملاحظة:

يظهر ضوء مؤشر "UNLOCK" أيضاً كجزء من التشغيل الأولي.

سيختفي ضوء مؤشر "UNLOCK" عندما يشتغل المحرك.

مركز المعلومات المتعدد الوظائف في وضع الاستعداد

إذا لم يتلقّ مركز المعلومات المتعدد الوظائف أي تعليمات خلال ٢٥ ثانية بعد إيقاف المحرك، فإنه يتوقف ويدخل في وضع الاستعداد. عند إعادة تشغيل المحرك تعود شرائح المعلومات إلى ما كانت عليه قبل التوقف ثم يبدأ مركز المعلومات المتعدد الوظائف بالعمل بصفة عادية.

AJU35027

شاشة عرض المعلومات

شاشة عرض المعلومات تعرض ظروف عمل الدراجة المائية.

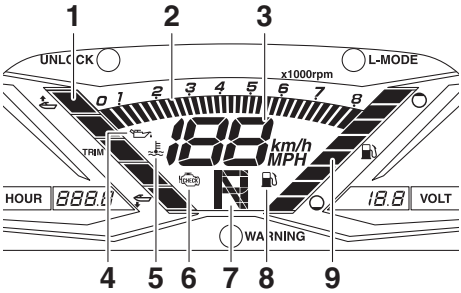

1 مؤشر الاتزان
2 التاكومتر التناظري
3 عداد السرعة
4 مؤشر التحذير عن ضغط الزيت
5 مؤشر الحرارة الزائدة للمحرك
6 مؤشر التحذير عن فحص المحرك
7 مؤشر النقل
8 مؤشر التحذير عن مستوى الوقود
9 مقياس مستوى الوقود

AJU43832

عداد السرعة

عداد السرعة يُظهر سرعة الدراجة المائية ضد الماء.

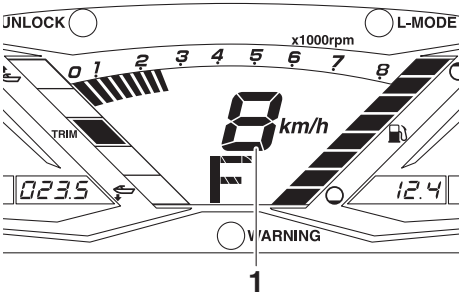

1 عداد السرعة

عند تغيير وحدات العرض، يمكن ظهور سرعة الدراجة المائية بالكيلومتر في الساعة "km/h" أو بالميل في الساعة "MPH".

ملاحظة:

يتم اختيار "MPH" كوحدة العرض في مصنع ياماها.

لتغيير وحدات عداد السرعة:
شغّل المحرك، ثم أوقفه، واضغط على مفتاح إيقاف المحرك ٣ مرات مع الضغط على المفتاح لمدة ٠,٤ ثانية أو أكثر في كل مرة قبل أن ينطفئ مركز المعلومات متعدد الوظائف. تتغير وحدات عرض عداد السرعة.
لتغيير وحدات عرض عداد السرعة مرة أخرى، كرر هذه العملية.

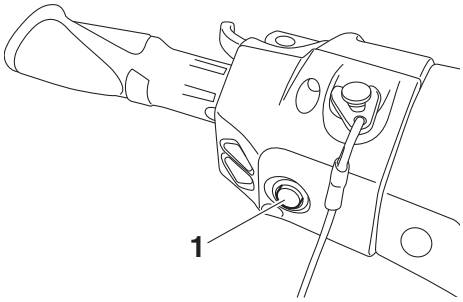

1 مفتاح إيقاف المحرك

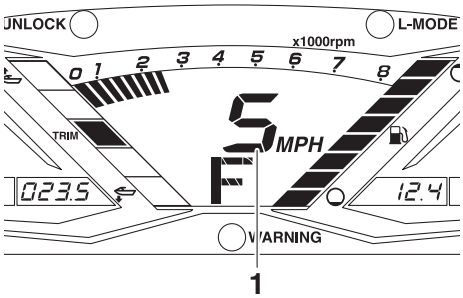

1 عداد السرعة

AJU31464

التاكومتر التناظري

التاكومتر التناظري يظهر سرعة المحرك.

الأرقام الخارجية × ١٠٠٠ د/دق وعرض الشرائح في المقياس تظهر سرعة المحرك.

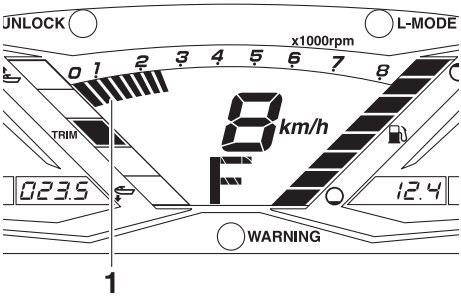

1 التاكومتر التناظري

AJU43891

مؤشر النقل

يعرض هذا المؤشر مواضع نقل فوهة التحويل العاكس: "F" (للأمام)، "N" (محايد)، و "R" (عكسي). (راجع صفحة ٢٩ لإجراءات النقل).

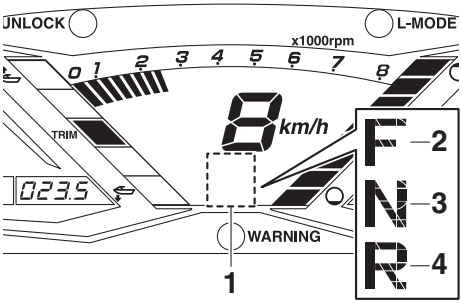

1 مؤشر النقل
2 "F" (الوضع الأمامي)
3 "N" (الوضع المحايد)
4 "R" (الوضع العاكس)

AJU44010

مؤشر الاتزان

يعرض هذا المؤشر زاوية الاتزان لفوهة فالة الدفع. وسيتم عرض أحد قطاعي الشاشة العلويين عند زيادة زاوية الاتزان، وكذلك أحد قطاعي الشاشة السفليين عند تقليل زاوية الاتزان. عند تحديد الوضع المحايد لفوهة فالة الدفع،

سيُعرض القطاع الأوسط من الشاشة. (راجع صفحة ٣١ للتعرف على إجراءات تحديد زاوية الاتزان).

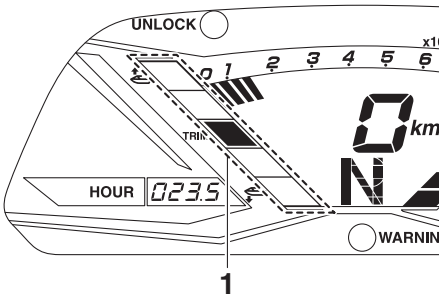

1 مؤشر الاتزان

AJU31515

مقياس مستوى الوقود

عداد مستوى البنزين يعرض مستوى البنزين في الخزان. ثمان قطع تشير إلى مستوى البنزين. كلما انخفض مستوى البنزين، تختفي قطعتان معا.

ملاحظة:

دقة عداد مستوى البنزين تتغير بتغير ظروف التشغيل. استعمل هذه الوظيفة كمؤشر فقط.

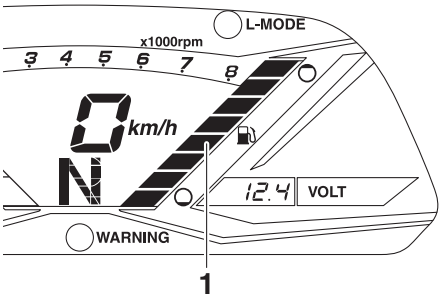

1 مقياس مستوى الوقود

AJU44020

مؤشر التحذير الخاص بمستوى الوقود

إذا انخفض مستوى الوقود الموجود في الخزان إلى مستوى ١٨ لتراً (٤,٨ جالون بالقياس الأمريكي، ٤,٠ جالون بالقياس الإمبراطوري البريطاني)، يبدأ قطاعا مستوى الوقود السفليان ومؤشر الوقود ومصباح مؤشر "WARNING" (التحذير) في الوميض، ويبدأ الطنين بشكل متقطع لمدة ٣٠ ثانية.

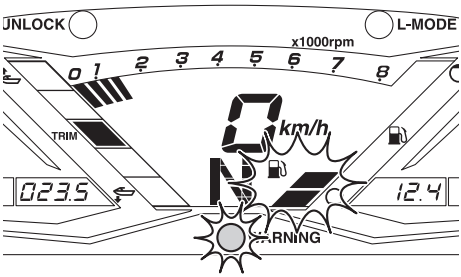

في هذه الحالة، أعد تعبئة خزان البنزين بسرعة. (راجع صفحة ٤٦ للمزيد من المعلومات عن كيفية التزود بالوقود).

بعد تعبئة الخزان تختفي إشارات التحذير عند إعادة اشتغال المحرك.

AJU43720

تحذير متعلق بضغط الزيت

إذا انخفض ضغط الزيت بصورة كبيرة، سيومض مؤشر التحذير الخاص بضغط الزيت، ومؤشر التحذير الخاص بفحص المحرك، وضوء مؤشر "WARNING"، ويبدأ صوت الطنين بشكل متقطع لمدة ٣٠ ثانية. في نفس الوقت، تصبح سرعة المحرك محدودة.

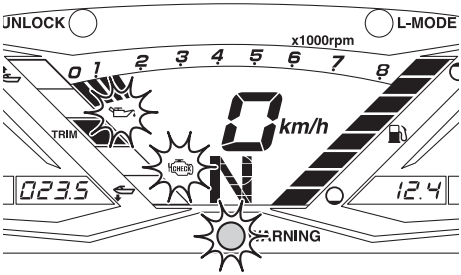

إذا تم تنشيط تحذير ضغط الزيت، قلل فوراً من سرعة المحرك وارجع إلى الشاطئ ثم افحص مستوى زيت المحرك. (راجع صفحة ٤٨ للمعلومات عن فحص مستوى زيت المحرك). إذا كان مستوى الزيت كافياً، فاعرض الدراجة المائية على وكيل ياماها للفحص.

AJU44730

تحذير من زيادة حرارة المُحرك

إذا ارتفعت درجة حرارة المحرك بصورة كبيرة، سيومض مؤشر التحذير الخاص بزيادة حرارة المحرك، ومؤشر التحذير الخاص بفحص المحرك، وضوء مؤشر "WARNING" ويبدأ الطنين بشكل متقطع. بعد ٥ ثوان، توقف ضوء مؤشر "WARNING" ومؤشر ارتفاع حرارة المحرك عن الوميض ويبقى مضيئاً مع تواصل الطنين. يتوقف الطنين بعد ٣٠ ثانية. أثناء تشغيل مؤشر التحذير الخاص بزيادة حرارة المحرك، تصبح السرعة القصوى للمحرك محدودة.

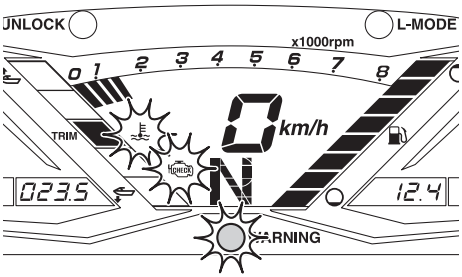

عند اشتعال مؤشر ارتفاع حرارة المحرك، خفض سرعة المُحرك على الفور وعد إلى الشاطئ وتأكد من أن الماء بصدد التصريف من مَخرج توجيه ماء التبريد (على اليسار) في ميسرة الدراجة المائية أثناء اشتغال المحرك. إذا لم يكن هناك تصريف للمياه، أوقف المحرك ثم تثبت من انسداد فوهة السحب. (راجع صفحة ٨٤ للمزيد من المعلومات عن فالة السحب). تنبيه: **إذا لم تستطع تحديد موضع وسبب ارتفاع درجة الحرارة، اتصل بوكيل ياماها المعتمد. مواصلة التشغيل بسرعة عالية يسبب تلفا بالغا للمحرك.** [ACJ00042]

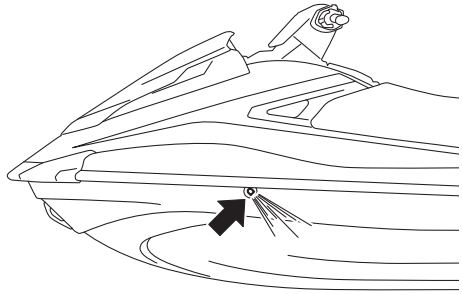

AJU43731

فحص مؤشرات التحذير

إذا تم اكتشاف عطل بالمستشعر أو وجود دائرة قصر، سيومض مؤشر التحذير الخاص بفحص المحرك وضوء مؤشر "WARNING" ويبدأ الطنين بشكل متقطع لمدة ٣٠ ثانية.

إذا تم إيقاف المحرك بعد تنشيط التحذير الخاص بفحص المحرك، فسوف تعرض المعلومات رمزاً للخطأ.

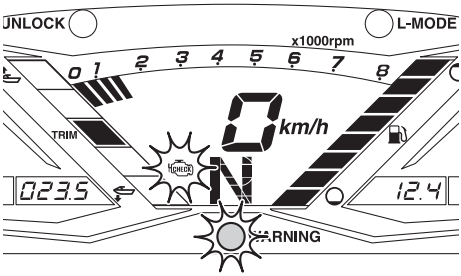

عند اشتعال مؤشر التحذير عن المحرك، قلّص فورا من سرعة المحرك وارجع إلى الشاطئ واعرض الدراجة على وكيل ياماها للفحص.

AJU43740

عداد الساعات

عداد الساعات يعرض عدد الساعات التي دارها المحرك منذ أول استعمال للدراجة المائية.

ملاحظة:

الوقت الذي داره المحرك يبقى مسجلا حتى في حالة فصل أطراف البطارية.

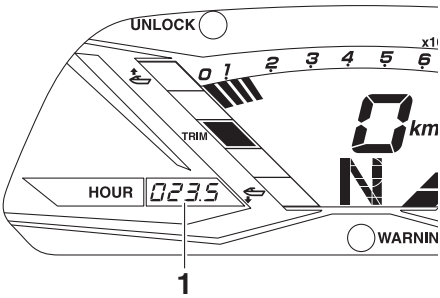

1 عداد الساعات

AJU43751

الفولتميتر

الفولتميتر يظهر فلطية البطارية.

عندما تكون فلطية البطارية في المستوى العادي، يظهر الفولتميتر ١٢ فولط تقريبا.
إذا انخفضت الفلطية للبطارية بشكل ملحوظ, فسيتم عرض "Lo" على الفولتميتر، وإيقاف تشغيل شاشة المعلومات، وعداد الساعات، كما تنطفئ أنوار المؤشر. إذا ارتفعت فلطية البطارية بصفة ملحوظة، يظهر مؤشر "HI" على الفولتميتر. إذا ظهر مؤشر "Lo" أو "HI"، ارجع فورا إلى الشاطئ واعرض الزورق على وكيل ياماها.

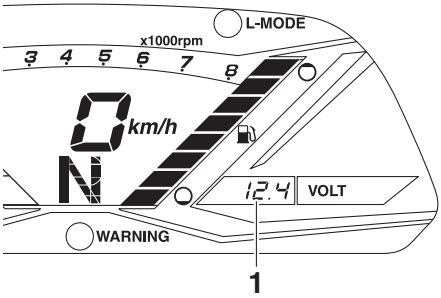

1 الفولتميتر

AJU40335

المعدات

AJU42203

المقاعد

المقاعد الأمامية والخلفية قابلة للنزع.

انزع المقاعد للوصول إلى حجرة المُحرك ومقصورة التخزين المُقاومة للمياه القابلة للإزالة.

لإزالة المقعد الخلفي:

(١) اسحب مزلاج المقعد الخلفي ثم ارفع مؤخرة المقعد.

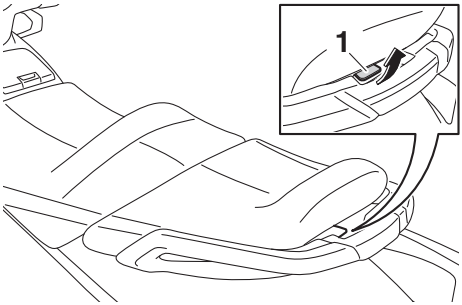

1 مزلاج المقعد

(٢) اسحب مؤخرة المقعد إلى الوراء ثم انزعه.

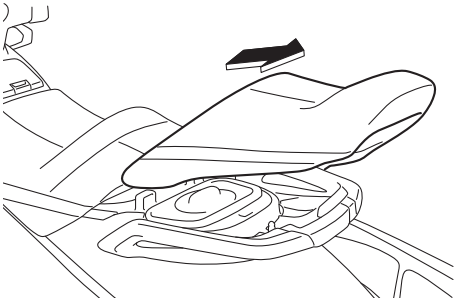

لتثبيت المقعد الخلفي:

(١) أدخل نتوءات مقدمة المقعد في المشدّات التي على الظهر.

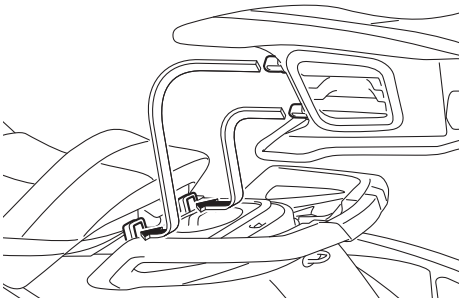

(٢) اضغط على مؤخرة المقعد لغلقها بشكل آمن.

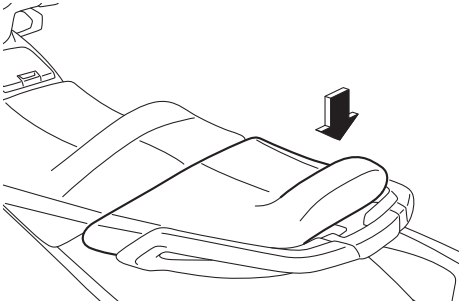

لنزع المقعد الأمامي:

(١) نزع المقاعد الخلفية.

(٢) اسحب مزلاج المقعد الأمامي ثم ارفع مؤخرة المقعد.

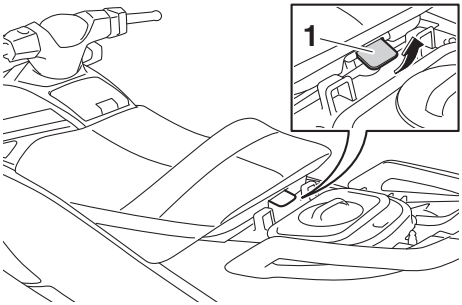

1 مزلاج المقعد

(٣) اسحب مؤخرة المقعد إلى الوراء ثم انزعه.

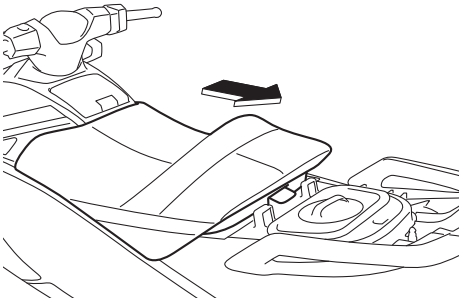

لتركيب المقعد الأمامي:

(١) أدخل نتوء مقدمة المقعد في المشد الموجود على الظهر.

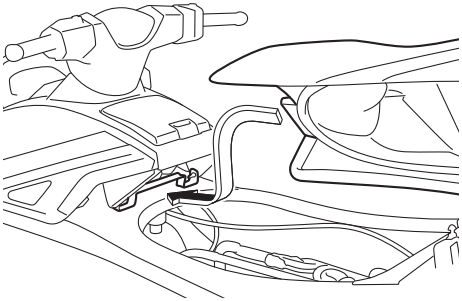

(٢) اضغط على مؤخرة المقعد لغلقها بشكل آمن.

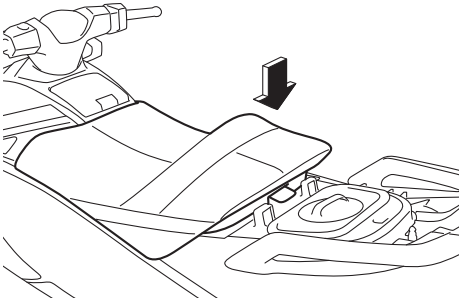

(٣) أعد تركيب المقاعد الخلفية في مواضعها بعناية.

AJU31364

المقبض اليدوي

المقبض اليدوي يستعمل عند ركوب الدراجة المائية وعندما يكون هناك مراقب خلفي. **تحذير! لا تستعمل المقبض اليدوي لرفع الدراجة المائية. لأن تصميمه لا يحتمل وزن الدراجة. ولأن المقبض يمكن أن ينكسر وتقع الدراجة مما قد يتسبب في جروح خطرة.** [AWJ00022]

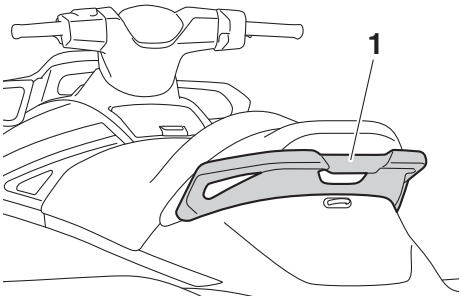

1 المقبض اليدوي

AJU34865

موضع الامتطاء

موضع الامتطاء صُمِّمَ لجعل امتطاء الدراجة من الماء أكثر سهولة.

عند امتطاء الدراجة المائية، اضغط على موضع الامتطاء إلى الأسفل إلى أن يتوقف. هذا الموضع يعود إلى مكانه بصفة آلية عند إفلاته. **تحذير! لا تستعمل موضع الامتطاء لرفع الدراجة المائية. لأن تصميمه لا يحتمل وزن الدراجة. ولأنه**

يمكن أن ينكسر وتقع الدراجة مما قد يتسبب في جروح خطرة. [AWJ01212]

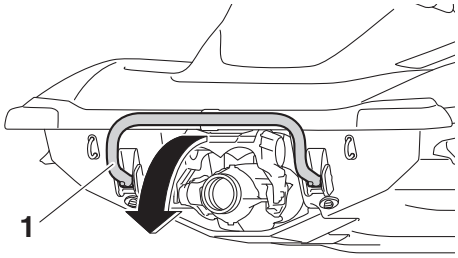

1 موضع الامتطاء

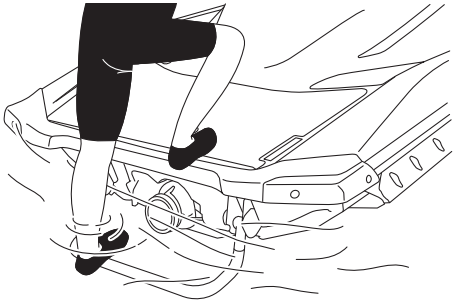

ACJ00743

تنبيه

استعمل موضع الامتطاء لامتطاء الدراجة في الماء فقط. لا تستعمل موضع الامتطاء لأيّ غرض آخر. هذا يمكن أن يسبّب تلف الدراجة المائية.

AJU34873

الحلقة الأمامية

الحلقة الأمامية تستعمل لشدّ حبل إلى الدراجة المائية لنقلها أو إرسائها أو سحبها في حالة الطوارئ. (راجع صفحة ٨٧ للمزيد من المعلومات عن سحب الدراجة المائية).

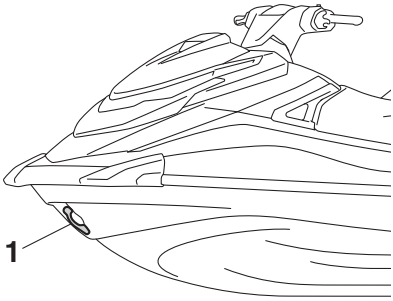

1 الحلقة الأمامية

AJU34882

الحلقات الخلفية

الحلقات الخلفية تستعمل لشدّ حبل إلى الدراجة المائية لنقلها أو إرسائها.

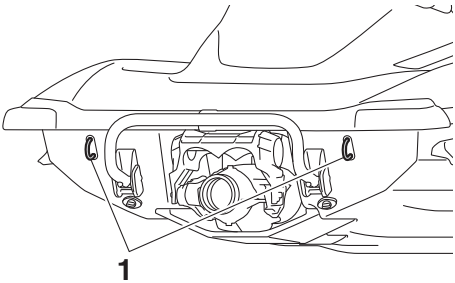

1 الحلقة الخلفية

AJU40423

الممسك

يُستعمل الممسك للربط بين حبل التزلج والزورق عند سحب راكب الأمواج أو المتزلج على الماء. **تحذير! لا تستعمل الممسك لرفع الدراجة المائية. لأن تصميمه لا يحتمل وزن**

الدراجة. ولأن الممسك يمكن أن ينكسر وتقع الدراجة مما قد يتسبب في جروح خطرة. [AWJ01511]

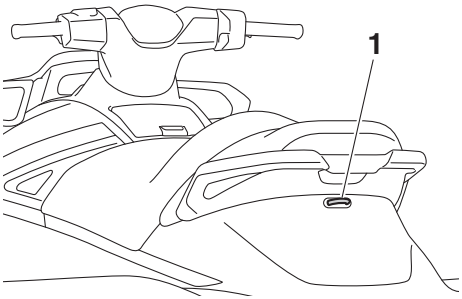

1 الممسك

AJU35148

مقصورات التخزين

هذه الدراجة المائية مزودة بمقصورات التخزين التالية.

مكان التخزين مغلق بإحكام ومانع للماء ومُقاوم للماء. إذا كنت ستحمل أشياء لا تحتمل الماء، ضعها في حقيبة مقاومة للماء.

تأكد من إحكام غلق مقصورات التخزين قبل استعمال الدراجة المائية.

AJU43770

مقصورة التخزين الأمامية

تقع مقصورة التخزين الأمامية تحت الغطاء.

لفتح مقصورة التخزين الأمامية:

اسحب مزلاج الغطاء ثم ارفع مؤخرة الغطاء.

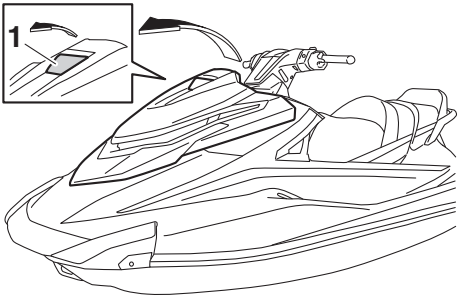

1 مزلاج الغطاء

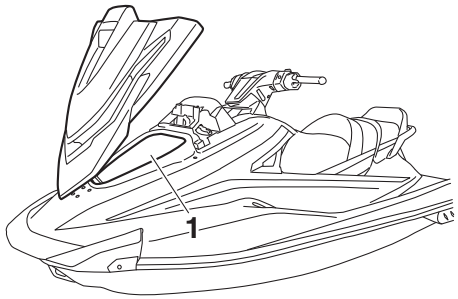

1 مقصورة التخزين الأمامية

مقصورة التخزين الأمامية: السعة: ٧٢,٠ لتر (١٩,٠ غ. امريكي, ١٥,٨ غ. انكليزي) الحمولة: ٥,٠ كغم (١١ باوند)

لغلق مقصورة التخزين الأمامية:

أعد الغطاء إلى وضعه الأصلي، ثم اضغط على مزلاج الغطاء لأسفل حتى يتم قفله بإحكام في مكانه.

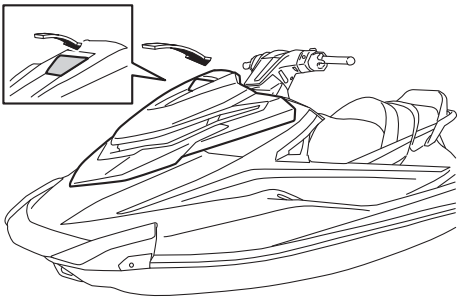

لتصريف الماء من مقصورة التخزين الأمامية:

(١) انزع سداد التصريف في أسفل مقصورة التخزين لتصريف الماء في مقصورة المحرك.

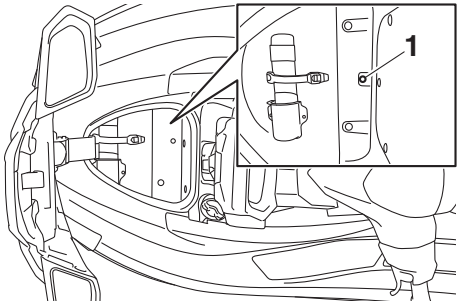

1 سداد تصريف الماء

(٢) أعد السداد إلى مكانه بحذر.

AJU43781

صندوق القفاز

صندوق القفاز يوجد أمام المقعد.

لفتح صندوق القفاز:

اسحب مزلاج صندوق القفاز لأعلى، ثم ارفع الغطاء.

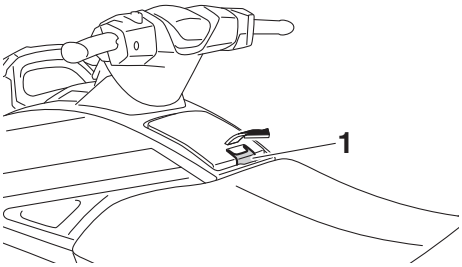

1 مزلاج صندوق القفاز

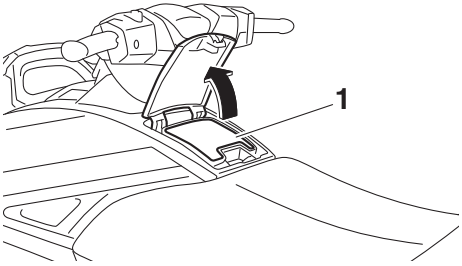

1 صندوق القفاز

صندوق القفاز:
السعة:
٣,٤ لتر (٠,٩ غ. امريكي, ٠,٧ غ. انكليزي)
الحمولة:
١,٥ كغم (٣ باوند)

لغلق صندوق القفاز:

ادفع الغطاء إلى تحت لإعادة تثبيت الغطاء في مكانه.

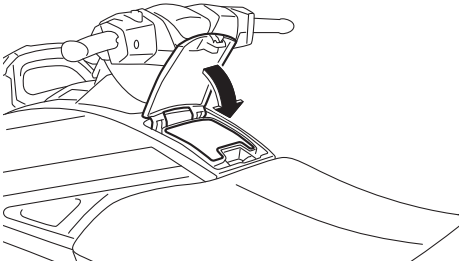

AJU37235

مقصورة التخزين المقاومة للمياه القابلة للإزالة

توجد مقصورة التخزين المقاومة للمياه القابلة للإزالة تحت المقعد الخلفي.

تكون حجرة تخزين مضادة للمياه عندما يكون الغطاء مُغلقاً بإحكام.

لفتح مقصورة التخزين المقاومة للمياه القابلة للإزالة:

(١) نزع المقاعد الخلفية. (راجع صفحة ٤٠ حول تعليمات نزع وتثبيت المقاعد).

(٢) حرر الغطاء ثم انزعه.

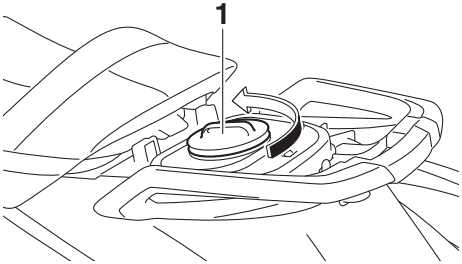

1 غطاء

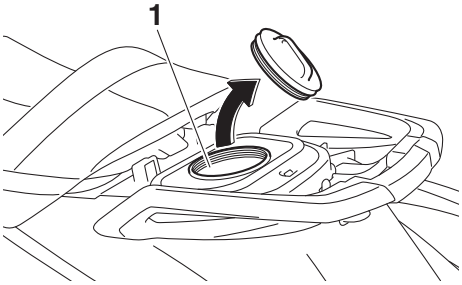

1 مقصورة التخزين المُقاومة للماء القابلة للفك

مقصورة التخزين المقاومة للمياه القابلة للإزالة: السعة: ٥,٨ لتر (١,٥ غ. امريكي, ١,٣ غ. انكليزي) الحمولة: ٣,٠ كغم (٧ باوند)

لغلق مقصورة التخزين المقاومة للمياه القابلة للإزالة:

(١) ركب الغطاء وقم بشده بعناية إلى أن يتوقف.

(٢) أعد تركيب المقاعد الخلفية في مواضعها بعناية.

AJU43790

حاوية وغطاء طفاية الحريق

حاوية وغطاء طفاية الحريق توجد في مقصورة التخزين الأمامية.

لاستعمال حاوية وغطاء طفاية الحريق:

(١) اسحب مزلاج الغطاء ثم ارفع مؤخرة الغطاء.

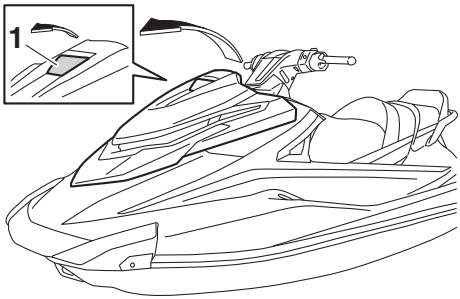

1 مزلاج الغطاء

(٢) انزع الحزام وأخرج طفاية الحريق من غطائها.

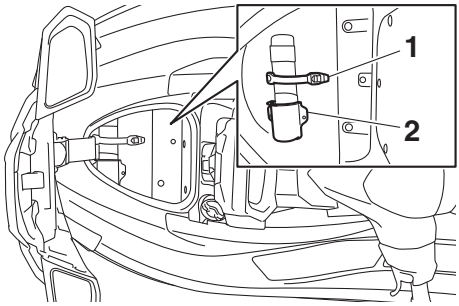

1 حزام

2 حاوية وغطاء طفاية الحريق

(٣) ضع طفاية الحريق في غطائها، ثم ثبِّت طفاية الحريق بإحكام باستخدام الحزام.

(٤) أعد الغطاء إلى وضعه الأصلي، ثم اضغط على مزلاج الغطاء لأسفل حتى يتم قفله بإحكام في مكانه. تأكد من أن الغطاء مغلق قبل استعمال الدراجة المائية.

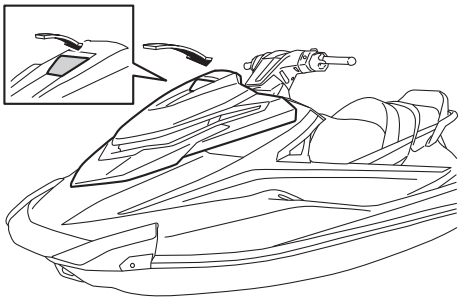

AJU31823

احتياجات الوقود

AJU44920

الوقود

AWJ00283

تحذير

- **البنزين و أبخرته قابلة للاشتعال بدرجة كبيرة. لتفادي الحريق والانفجار وللتقليص من خطر الجروح عند التعبئة، اتبع التعليمات التالية.**
- **البنزين سامّ ويمكن أن يسبب الجروح أو الموت. احمل البنزين بحذر كبير. لا تسحب مطلقاً البنزين بالسيفون من خلال فمك. إذا ابتلعت بعض البنزين أو استنشقت كمية كبيرة من بخار البنزين أو دخل البنزين في عينيك، راجع الطبيب فورا. إذا انسكب البنزين على جلدك، اغسله بالماء والصابون. إذا انسكب البنزين على ملابسك، غيرها فورا.**

ACJ01870

تنبيه

- **لا تستعمل البنزين المحتوي على الرصاص. البنزين المحتوي على الرصاص يتلف المحرك.**
- **تجنب دخول الماء والملوثات إلى خزان الوقود. الوقود الملوث يضعف أداء المحرك ويتلفه. استعمل البنزين النقي المحفوظ في صهريج نظيف.**
- **لا تستخدم إلا البنزين الذي يكون رقم الأوكتين به ٩١ على الأقل أو رقم بحث الأوكتين ٩٥ على الأقل. البنزين المحتوي على نسبة منخفضة من الأوكتين يتلف المحرك.**

يعتمد تصميم محرك ياماها الخاص بك على استخدام على البنزين الخالي من الرصاص ويبلغ رقم الأوكتين [(R+M)/٢] به ٩١ على الأقل أو يبلغ رقم بحث الأوكتين به ٩٥ على الأقل. وإذا شعرت بوجود طرق (أو طقطقة)، استخدم بنزين من علامة تجارية أخرى.

الوقود الموصى به:
بنزين ممتاز خالٍ من الرصاص مع درجة قصوى من الأوكتين بين
٩١
(رقم مضخة الأوكتين) = (R + M)/٢
٩٥ (رقم بحث الأوكتين)

ملاحظة:

- تحدد هذه العلامة الوقود الموصى به لهذه الدراجة المائية كما هو محدد في اللائحة الأوروبية (EN٢٢٨).
- تحقق من أن فوهة البنزين لها نفس المعرف عند التزود بالوقود.

مزيج البنزين

يوجد نوعان من مزيج البنزين: مزيج البنزين المحتوي على الإيثانول ومزيج البنزين المحتوي على الميثانول.

يمكن استعمال مزيج البنزين المحتوي على الإيثانول إذا كان محتوى الإيثانول لا يتجاوز ١٠ ٪ ويخضع البنزين إلى الحد الأدنى من الأوكتين. إنّ E-٨٥ هو مزيج وقود يحتوي على ٨٥ ٪ من الايثانول ويجب عدم استعماله لهذه الدراجة المائية. كل مزيج الايثانول المحتوي على أكثر من ١٠ ٪ يمكن أن يتلف نظام الوقود أو يسبب مشاكل في أداء المحرك.

ياماها لا تنصح باستعمال مزيج البنزين المحتوي على الايثانول لأنه يتلف نظام الوقود أو يسبب مشاكل في أداء المحرك.

لتعبئة خزان الوقود:

(١) قبل التعبئة، أطفئ المحرك. لا تجلس أو تقف فوق الدراجة المائية. لا تتزود بالوقود مطلقاً عند التدخين أو التواجد قرب الشرر أو اللهب أو مصادر الاشتعال الأخرى.
(٢) ضع الدراجة المائية في مكان فيه تهوية وفي وضع أفقي.
(٣) انزع المقاعد ثم افحص مستوى الوقود. (راجع صفحة ٤٠ حول تعليمات نزع وتثبيت المقاعد).

(٤) اسحب مزلاج الغطاء ثم ارفع مؤخرة الغطاء.

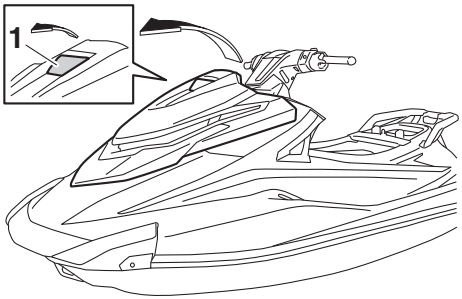

1 مزلاج الغطاء

(٥) أرخِ غطاء فتحة ملء الوقود وأنزعه.

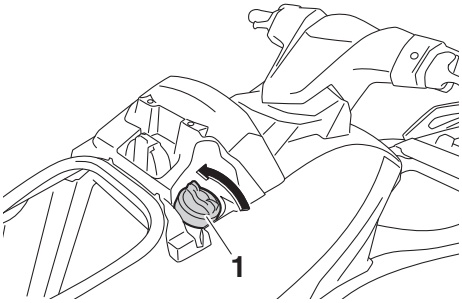

1 غطاء فتحة ملئ الوقود

(٦) أملأ الخزان ببطء.

سعة خزان الوقود: ٧٠ لتر (١٨,٥ غ. امريكي, ١٥,٤ غ. انكليزي)

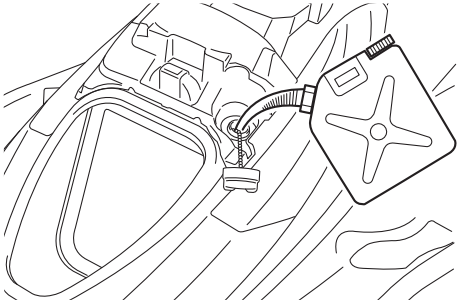

(٧) أوقف الملأ عندما يبلغ مستوى البنزين ٥٠ مم تقريبا (٢ بوصة) عن مستوى سطح الخزان. لا تملأ الخزان إلى الفيضان. لأن البنزين يتمدّد بفعل الحرارة، فإن حرارة المحرك أو الشمس يمكن أن تسبب تسرب الوقود من الخزان. لا تترك الدراجة المائية تحت أشعة الشمس عندما يكون الخزان ممتلئاً.

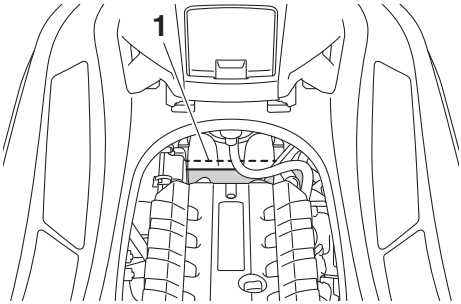

1 أعلى خزان الوقود

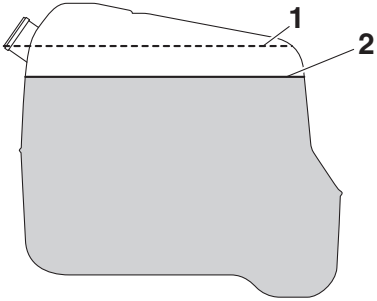

1 أعلى خزان الوقود

2 ٥٠ مم تقريبا (٢ بوصة) عن مستوى سطح الخزان

(٨) امسح الوقود المتسرب فوراً بقطعة قماش جافة.

(٩) قم بشدّ غطاء فتحة الملء بعناية حتى تصدر تكة.

(١٠) أعد الغطاء إلى وضعه الأصلي، ثم اضغط على مزلاج الغطاء لأسفل حتى يتم قفله بإحكام في مكانه. تأكد أن غطاء فلتر الوقود والغطاء مُغلقان بإحكام قبل استخدام الدراجة المائية.

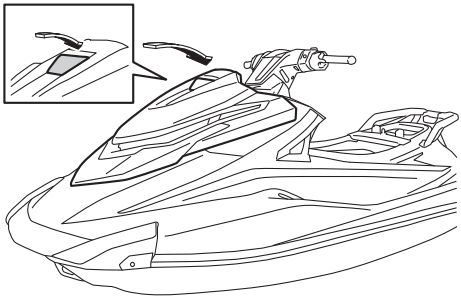

(١١) أعد تركيب المقاعد في مكانها بعناية.

AJU40291

احتياجات زيت المحرك

AJU41514

زيت المحرك

ACJ00282

تنبيه

استعمل فقط زيت محرك رباعي الأشواط. إن استعمال زيت محرك ثنائي الأشواط يمكن أن يتسبّب في تلف كبير للمحرك.

زيت المحرك الموصى به:
YAMALUBE ٤W أو زيت محرك رباعي الأشواط
نوع زيت المحرك الموصى به:
SAE ١٠W-٣٠, ١٠W-٤٠, ٢٠W-٤٠, ٢٠W-٥٠
تصنيف زيت المحرك الموصى به:
API SJ, SL

ملاحظة:

عند تشغيل المحرك بسرعات عالية، قد يتم استهلاك بعض من زيت المحرك.

لماذا Yamalube

زيت YAMALUBE عبارة عن زيت أصلي صُنع بمعرفة مهندسي YAMAHA الذين يعتقدون بصدق أن زيت المحرك مكون سائل هام للمحرك. نحن نشكل فرقاً من المتخصصين في مجالات الهندسة الميكانيكية والكيمياء والإلكترونيات واختبار الطرق، ونسند إليهم تطوير المحرك مع الزيت الذي سيتم استخدامه. تحقق زيوت Yamalube أقصى استفادة من خصائص الزيوت الأساسية وتشكل مزيجاً مثالياً للمواد المضافة للتأكد من أن الزيت النهائي مطابق لأعلى معايير الأداء لدينا. ولذلك، تتمتع زيوت Yamalube المعدنية وشبه الاصطناعية والاصطناعية بخصائص فريدة ورائعة. تساهم تجربة Yamaha التي اكتسبتها على مدار سنوات عديدة من البحث والتطوير في مجال صناعة الزيوت منذ سنة ١٩٦٠ في جعل Yamalube الخيار الأفضل لمحرك Yamaha.

YAMALUBE®

فحص مستوى زيت المحرك

AWJ00341

تحذير

زيت المحرك يكون على درجة عالية من الحرارة بعد إطفاء المحرك. التعرض المباشر لزيت المحرك أو ملامسته للملابس يمكن أن يسبّب حروقا.

ACJ01002

تنبيه

تأكد من عدم تسرب البقايا والماء من خلال فوهة ملأ الزيت. وجود البقايا والماء في زيت المحرك يمكن أن يسبّب تلفاً كبيراً في المحرك.

لفحص مستوى زيت المحرك:

(١) ضع الدراجة المائية في مستوى مضبوط على الأرض مع إيقاف المُحرك. إذا كان المحرك مستمراً في الدوران، فدع زيت المُحرك يستقر عن طريق الانتظار لمدة ٥ دقائق أو أكثر قبل فحص مستوى الزيت.

(٢) انزع المقاعد. (راجع صفحة ٤٠ حول تعليمات نزع وتثبيت المقاعد).

(٣) انزع ساق قياس العمق ونشفها بقطعة قماش نظيفة.

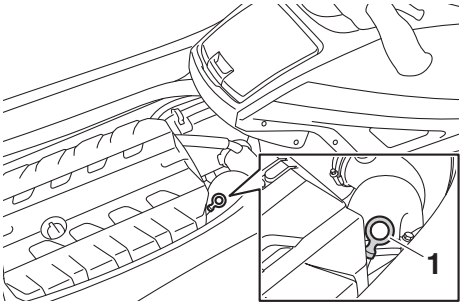

1 ساق عمق الزيت

(٤) أدخل ساق قياس العمق مرة أخرى إلى أنبوب ساق قياس العمق بالكامل. انزع ساق قياس العمق مرة أخرى وتأكد

أن مستوى زيت المُحرك بين علامات المستويين الأقصى والأدنى.

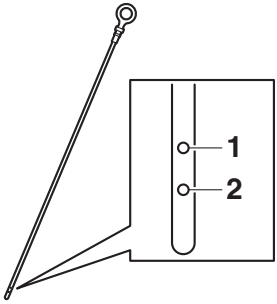

1 علامة المستوى الأعلى

2 علامة المستوى الأسفل

(٥) إذا كان مستوى الزيت أكثر من المستوى الأعلى بشكل ملحوظ، استشر وكيل ياماها. إذا كان مستوى زيت المُحرك أقل من علامة المستوى الأدنى، أضف الزيت للمحرك.

(٦) أرخِ غطاء فتحة ملأ المُحرك بالزيت وانزعه.

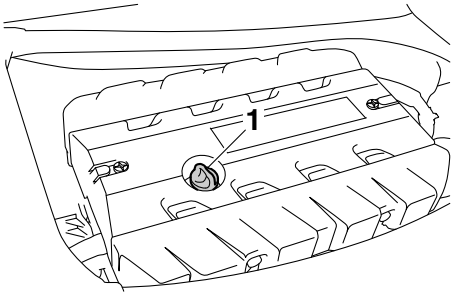

1 غطاء فتحة ملئ الوقود بالمُحرك

(٧) أضف زيت المُحرك ببطء.

ملاحظة:

الفرق بين علامات المستوى الأدنى والأقصى على ساق قياس العمق يساوي تقريبًا لترًا (١,٠٦ كوارت بالقياس الأمريكي، ٠,٨٨ كوارت بريطاني) من زيت المُحرك.

(٨) انتظر حوالي ٥ دقائق للسماح لزيت المُحرك بالاستقرار ثم افحص مستوى زيت المُحرك مرة أخرى.

(٩) أعد الخطوات ٣–٨ إلى أن يصل زيت المحرك إلى المستوى المطلوب.

(١٠) ركب غطاء ملأ زيت المُحرك وقم بربطه بعناية إلى أن يتوقف عن الحركة.

(١١) أعد تركيب المقاعد في مكانها بعناية.

AJU40022

تصريف الماء الآسن

ACJ01302

تنبيه

لا تشغل المحرك بالخنق الكامل عندما يبقى الماء الآسن داخل حجرة المحرك. الماء الآسن يمكن أن يتسرب إلى المحرك ويسبّب إتلافا خطيرا.

AJU44260

تصريف الماء الآسن على الأرض

تصريف الماء الآسن على الأرض:

(١) أرخ السدادات الخلفية لتصريف الماء ثم انزعها.

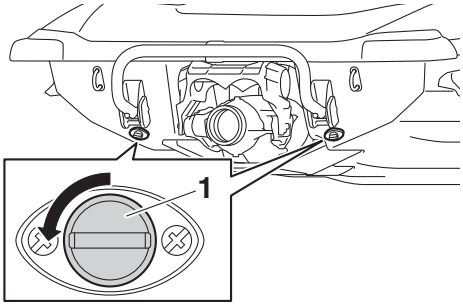

1 سدادة التصريف الخلفي

(٢) ارفع مقدمة الدراجة المائية. ضع الدراجة مثلا فوق منحدر لتصريف الماء الآسن من حجرة المحرك.

(٣) بعد تصريف الماء الآسن من فوهات التصريف جفف الرطوبة في حجرة المحرك بقماش جاف.

(٤) افحص للتأكد من أن سدادات الصرف في المؤخرة والحلقات الدائرية الموجودة على السدادات غير تالفة وأنه لا توجد مواد غريبة على المجرى اللولبي أو الحلقات الدائرية الموجودة على السدادات. تنبيه: **قبل إعادة تثبيت سدادات التصريف الخلفية، نظّف لوالب السدادات والحلقات الحَديدِيّة (O-rings) الموجودة في السدادات لإزالة كل تلوّث كالوحل أو الرمل. لتفادي إتلاف السدادات وعدم مرور الماء إلى حجرة المحرك. قم بفحص الحلقات الحَديدِيّة الموجودة في سدادات التصريف الخلفية والتأكد من ربط السدادات بإحكام قبل بدء تشغيل الدراجة المائية.**

لتفادي تسرب الماء إلى حجرة المحرك وتجنب الغرق. [ACJ00363]

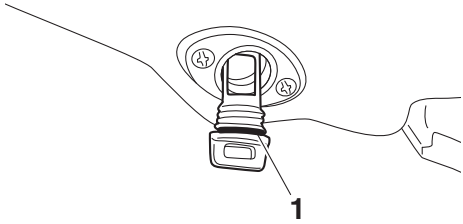

1 حلقة على شكل O

(٥) قم بربط سدادات التصريف الخلفية بعناية حتى تتوقف.

AJU40535

تصريف الماء الآسن في الماء

تبقى كمية قليلة من الماء في مقصورة المحرك بعد تصريف الماء الآسن في المياه. لتصريف الماء الآسن بشكل تام، اسحب الدراجة المائية من المياه وقم بتصريف الماء الآسن على الأرض.

جهاز فالة تفريغ الماء الآسن

عند اشتغال المحرك، تسحب فالة التفريغ الماء الآسن المتجمع داخل مقصورة المحرك وتفرغه عن طريق فوهة فالة الدفع.

لتصريف الماء الآسن في الماء:

سر بالدراجة المائية في خطّ مستقيم وفوق مستوى سرعة المسح على ظهر الماء لمدة دقيقتين. تنبيه: **لا تشغل المحرك بالخنق الكامل إلاّ بعد دقيقة على الأقل من إعادة تشغيل المحرك. لأنّ الماء الآسن يمكن أن يتدفّق إلى المحرك ويتسبب في تلف بالغ.** [ACJ00554]

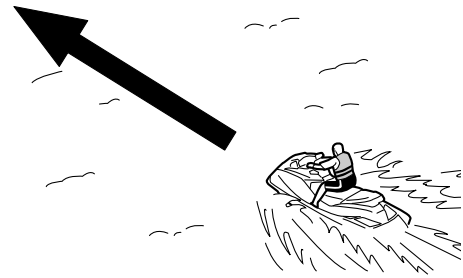

AJU42432

النقل على مقطورة

عند نقل الدراجة المائية على مقطورة، تأكّد من شدّ الأربطة السفلية إلى المقطورة من خلال الحلقة الأمامية والحلقة الخلفية. تنبيه: **لا تشد الأربطة أو الأحزمة السفلية إلى أي جزء آخر من الدراجة المائية بخلاف الحلقة الأمامية والحلقة الخلفية لتأمين الدراجة بالنسبة للمقطورة. وإلا ستتعرض الدراجة المائية للتلف. لف أجزاء الأربطة أو الأحزمة التي تلامس الدراجة المائية بقطعة قماش لتفادي خدش أو تلف الدراجة.** [ACJ02150]

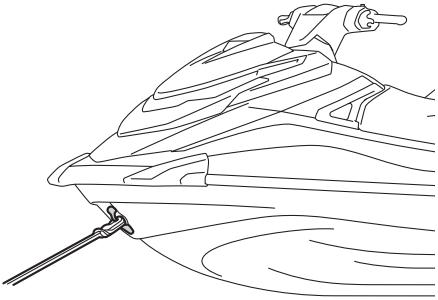

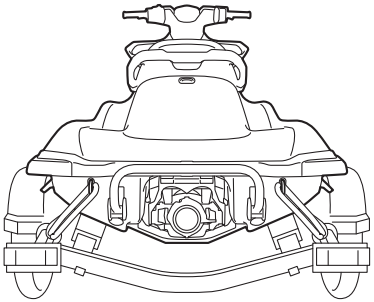

AJU42690

بدء تشغيل المحرك

ACJ00432

تنبيه

الفشل في بدء تشغيل المحرك يمكن أن يسبب في تقليص عمر المحرك أو إتلافه.

بدء تشغيل المحرك أساسي لجعل كل مكونات المحرك تتهيأ للسماح باشتغال سليم. هذه العملية تضمن التشغيل السليم وطول عمر المكونات.

لبدء تشغيل المحرك:

(١) فحص مستوى زيت المحرك. (راجع صفحة ٤٨ للمعلومات عن فحص مستوى زيت المحرك).

(٢) نزّل الدراجة إلى الماء وابدأ بتشغيل المحرك. (انظر صفحة ٦٣ للحصول على معلومات حول بدء تشغيل المحرك).

(٣) خلال أول ٥ دقائق، شغل المحرك في مستوى سرعة يبلغ ٢٠٠٠ دورة / دقيقة.

(٤) خلال التسعين دقيقة التالية، شغل المحرك في مستوى سرعة أقل من ٥٠٠٠ دورة / دقيقة.

عند انتهاء بدء اشتغال المحرك، يمكن للدراجة الآن أن تشتغل بصفة عادية.

فحوصات قبل البدء تشغيل المحرك

AJU31982

AWJ00412

تحذير

عدم فحص وصيانة الدراجة المائية بعناية يزيد من خطر تلفها. لا تشغل الدراجة إذا واجهت أي مشاكل. ذا لم تتمكن من حل المشكلة من خلال تعليمات دليل المالك هذا، راجع وكيل ياماها معتمد.

AJU41235

قائمة فحوصات ما قبل التشغيل

قبل استعمال هذه الدراجة المائية، تأكد من الفحوصات التالية.

الفحص	إجراءات الفحص	الصفحة
قائمة فحوصات ما قبل التشغيل		
مقصورة المحرك	قم بتنفيس حجرة المحرك. افحص وجود أي تلف في حجرة المحرك.	٥٥
جهاز الوقود	افحص وجود تسرب في جهاز الوقود. فحص مستوى الوقود في خزان الوقود.	٥٥
فاصل الماء	افحص الماء في فاصل الماء.	٥٥
فحص وحدة المحرك	افحص وجود أي تلف أو أعطال في وحدة المحرك الخارجية.	٥٥
فحص مستوى زيت المحرك	فحص مستوى زيت المحرك.	٥٦
الماء الآسن	افحص وجود ماء آسن داخل حجرة المحرك.	٥٦
البطارية	افحص أطراف البطارية ومستوى الالكتروليت.	٥٦
نظام القيادة	افحص جهاز القيادة من أجل التشغيل السليم.	٥٧
ذراع RiDE	افحص ذراع RiDE للتأكد من التشغيل السليم.	٥٨
ذراع الخانق	افحص ذراع الخانق من أجل التشغيل السليم.	٥٨
جهاز التحكم عن بعد	تأكد أن جهاز التحكم عن بعد يعمل بصورة صحيحة.	٥٨
طوق إطفاء المحرك (السلك)	افحص وجود أي تلف في طوق إطفاء المحرك (السلك).	٥٨
المفاتيح	افحص مفتاح بدء التشغيل ومفتاح إيقاف المحرك ومفتاح إطفاء المحرك من أجل التشغيل السليم.	٥٨
مقصورات التخزين	تأكد من عدم تلف أماكن التخزين ومن عدم تجمع الماء فيها.	٥٩
فحص حاوية طفاية الحريق، الغطاء، والحزام	افحص وجود أي تلف في حاوية طفاية الحريق، الغطاء والحزام.	٥٩
طفاية الحريق	افحص ظروف طفاية الحريق.	٥٩
معدات السلامة	تأكد من وجود معدات السلامة المصادق عليها على متن الدراجة المائية.	٥٩
ظهر الدراجة وهيكلها	افحص وجود أي تلف على ظهر الدراجة وهيكلها.	٥٩
فالة السحب	افحص انسداد فالة السحب أو تلفها.	٥٩
فوهة فالة الدفع وفوهة التحويل العاكس	افحص فوهة فالة الدفع وفوهة التحويل العاكس بحثاً عن أماكن التلف.	٥٩
سدادات التصريف الخلفية	افحص وجود أي تلف أو أجسام غريبة في سدادات التصريف الخلفية وتأكد من شدّها بعناية.	٥٩
الغطاء	تأكد من غلق الغطاء بعناية.	٦٠
المقاعد الأمامية والخلفية	تأكد أن المقعد مثبّتة بعناية.	٤٠
فحوصات ما بعد التشغيل		
دليل مخارج ماء التبريد	تأكد أن الماء يخرج من فتحة ماء التبريد من مخرج توجيه الماء (الأيسر) أثناء دوران المحرك.	٦٠

فحوصات قبل البدء تشغيل المحرك

الفحص	إجراءات الفحص	الصفحة
مركز المعلومات متعدد الوظائف	افحص المركز المتعدد المعلومات من أجل التشغيل السليم.	٦٠
نظام التبديل	افحص نظام التبديل من أجل التشغيل السليم.	٦١
مؤشر الاتزان	افحص مؤشر الاتزان للتأكد من التشغيل السليم.	٦١
سرعة المحرك الفضاوة	فحص السرعة المحايدة للمحرك.	٦١

ملاحظة:

لضمان السلامة والاعتمادية، يمكن القيام بفحوصات ما قبل التشغيل عند كل استعمال للدراجة المائية.

AJU32282

نقاط فحوصات ما قبل التشغيل

AJU42384

قائمة فحوصات ما قبل التشغيل

قم بفحوصات ما قبل التشغيل الموجودة في قائمة الفحوصات عندما تكون الدراجة على الأرض.

للقيام بفحوصات قبل تشغيل المحرك:

(١) انزع المقاعد ومقصورة التخزين المُقاومة للمياه القابلة للإزالة. (انظر صفحة ٤٠ لمزيد من المعلومات عن إجراءات نزع وتثبيت المقاعد، وصفحة ٤٤ لمزيد من المعلومات عن مقصورة التخزين المُقاومة للمياه القابلة للإزالة).

(٢) قم بالفحوصات وتأكد من عدم وجود أعطال أو مشاكل أخرى.

(٣) بعد الانتهاء من هذه الفحوصات، ثبت بإحكام مقصورة التخزين المُقاومة للمياه القابلة للإزالة والمقاعد في مواضعها الأصلية.

AJU32334

فحص حجرة المحرك

AWJ00462

تحذير

عدم تنفيس حجرة المحرك يمكن أن يتسبّب في حريق أو انفجار. لا تشغّل المحرك عند وجود تسرب للوقود.

قم بتنفيس حجرة المحرك. اترك حجرة المحرك مفتوحة لبعض الدقائق لخروج أبخرة الوقود.

تأكد من عدم وجود تلف في حجرة المحرك.

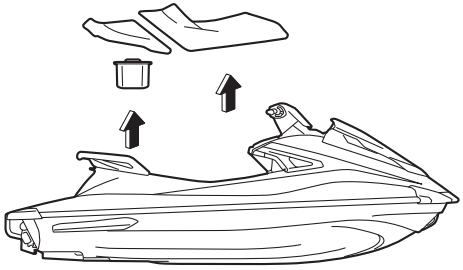

AJU34215

فحص نظام الوقود

AWJ00382

تحذير

تسرب الوقود يمكن أن يسبب حريقاً أو انفجارا.

- **افحص تسرب الوقود بانتظام.**
- **عند وجود أي تسرب للوقود، أصلح جهاز الوقود عند ميكانيكي مختص. التصليح الخاطئ يجعل تشغيل الدراجة غير آمن.**

تأكد من عدم وجود أي تلف أو تسرب أو أي أعطال أخرى في جهاز الوقود.

افحص:

- تلف غطاء فتحة الملء وحافظة الوقود
- أي تلف أو تسرب في خزان الوقود
- أي تسرب أو تلف في خراطيم وتوصيلات الوقود
- أي تسرب في خرطوم متنفس خزان الوقود

AJU36875

فحص مستوى الوقود

فحص مستوى الوقود في خزان الوقود.

تزود بالوقود عند الاقتضاء. (راجع صفحة ٤٦ للمزيد من المعلومات عن كيفية التزود بالوقود).

AJU32424

فحص فاصل الماء

تأكد من عدم تجمّع الماء داخل فاصل الماء. إذا تجمع الماء قم بتصريفه. (راجع صفحة ٢٨ للمزيد من المعلومات عن تصريف الماء من فاصل الماء).

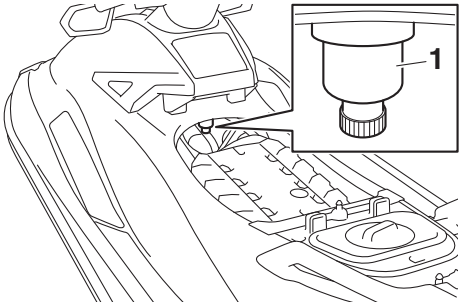

1 فاصل الماء

AJU40182

فحوصات وحدة المحرك

افحص وجود أي تلف أو أعطال في وحدة المحرك الخارجية.

AJU36886

فحص مستوى زيت المحرك

تأكد أن مستوى زيت المحرك يقع بين علامات المستوى الأدنى والأقصى كما تظهر على ساق قياس العمق. (راجع صفحة ٤٨ للمعلومات عن فحص مستوى زيت المحرك).

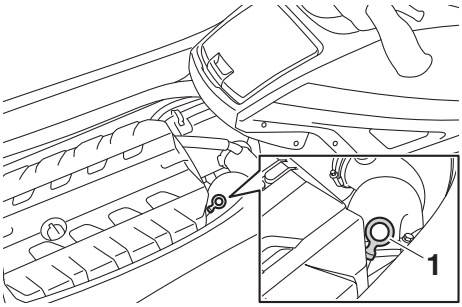

1 ساق عمق الزيت

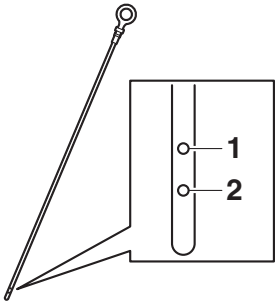

1 علامة المستوى الأعلى
2 علامة المستوى الأسفل

AJU32456

فحص الماء الآسن

افحص وجود ماء آسن داخل حجرة المحرك. عند وجود الماء داخل حجرة المحرك، قم بتصريفه. (راجع صفحة ٥٠ للمزيد من المعلومات عن تصريف الماء الآسن).

AJU32485

فحص البطارية

تأكد من عدم وجود تلف في توصيلات البطارية وخرطوم المنفس وأن رؤوس أسلاك البطارية وخرطوم المنفس موصولة بصورة صحيحة. **تحذير! يمكن نشوب حريق أو انفجار إذا كان خرطوم المنفس تالفا أو مسدودا أو غير موصول بصورة صحيحة.** [AWJ00452]

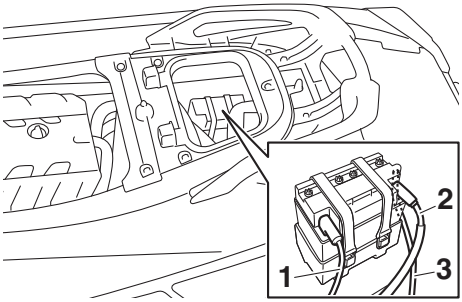

1 نهاية البطارية السالبة (–): سلك أسود
2 نهاية البطارية الموجبة (+): سلك أحمر
3 علامة المستوى الأسفل

تأكد من أن مستوى اللإلكتروليت هو بين علامات المستوى الأقصى والأدنى. **تحذير! لا تشغل الدراجة المائية مطلقاً إذا لم تكن البطارية مشحونة بصورة كافية لتشغيل المحرك أو إذا كانت فيها علامات انخفاض الشحن. فقدان شحن البطارية يمكن أن يتركك عالقا.** [AWJ01241]

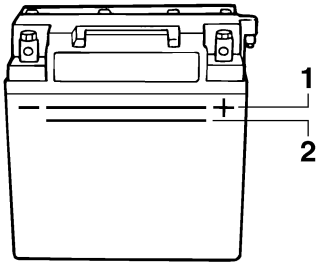

1 علامة المستوى الأعلى
2 علامة المستوى الأسفل

تأكد أن البطارية موضوعة في مكانها بعناية.

AJU32614

فحص جهاز القيادة

قم بتدوير المقبض اليدوي إلى اليمين والى اليسار مرات عديدة لتأكد من أن التشغيل سلس وغير مقيّد خلال كامل العملية وأن الحركة الحرة غير مفرطة.

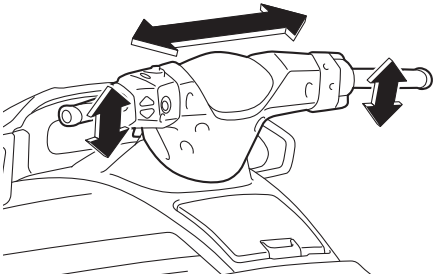

قم بتدوير المقبض اليدوي إلى أقصى اليمين والى أقصى اليسار لتأكد من أن فوهة فالة الدفع تتحرك عند دوران المقبض وأنه لا يوجد اختلاف بين مستوى الدوران إلى أقصى اليمين والى أقصى اليسار.

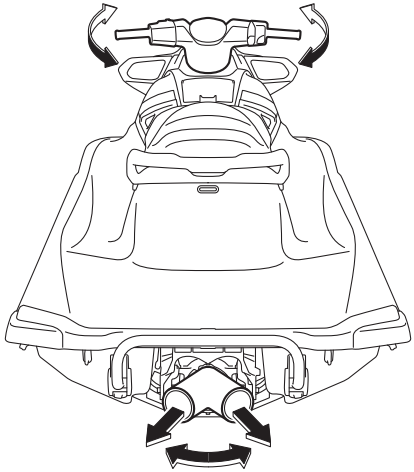

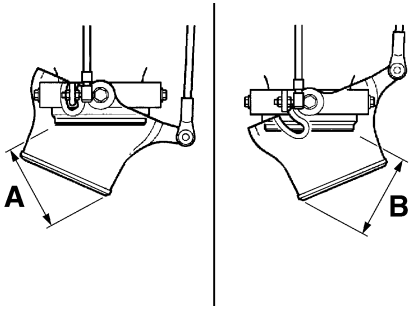

الاختلاف بين مستوى الدوران إلى أقصى اليمين والى أقصى اليسار بالنسبة لفوهة فالة الدفع (المسافة "أ" و"ب"):
٥ مم أقصى مسافة (٠,٢٠ بوصة)

AJU43213

فحوصات ذراع RiDE

شغّل ذراع RiDE مرات عديدة للتأكد من عمله بصورة سلسة خلال العملية بأكملها. تأكد أيضاً من أن ذراع RiDE يعود إلى وضع الغلق الكامل تلقائياً عند إفلاته.

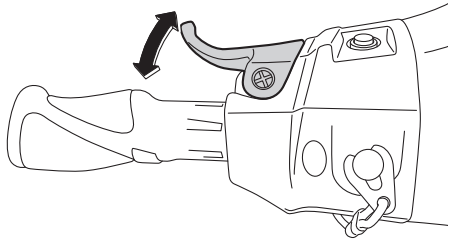

AJU42181

فحص ذراع الخانق

شغل ذراع الخانق مرات عديدة وت أكّد أن التشغيل سلس خلال كامل العملية. تأكد أيضا من أن ذراع الخانق يعود إلى وضع الحياد أوتوماتيكيا عند تسريحه. تأكد أيضا من وجود المساحة الكافية للحركة الحرة لذراع الخانق عندما يكون ذراع الخانق في و ضع الحياد.

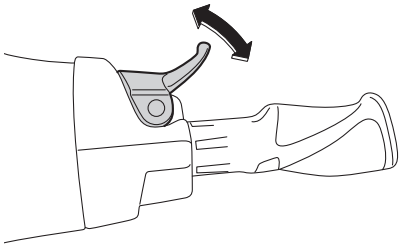

AJU40113

فحص جهاز التحكم عن بعد

تأكد أن جهاز التحكم عن بعد يعمل بصورة صحيحة. (راجع صفحة ٢٤ للمعلومات عن إجراءات ضبط نظام ياماها للسلامة و صفحة ٣٣ عن إجراءات تشغيل وضع أقل دورة في الدقيقة).

AJU32664

فحص طوق إطفاء المحرك (السلك)

تأكد من عدم تلف طوق إطفاء المحرك. قم بتغيير الطوق إذا كان تالفا. **تحذير! لا تحاول أبدا إصلاح طوق إطفاء المحرك أو ربطه ببعضه. لأنه يمكن ألاّ ينسحب بصورة عادية عندما يقع السائق مما يجعل الدراجة تواصل اشتغالها ويسبب حادثا.** [AWJ01221]

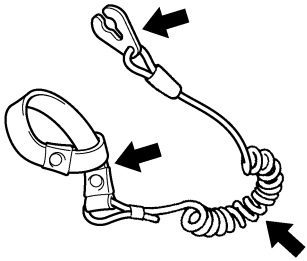

AJU32676

فحص المفاتيح

ACJ01311

تنبيه

لا تشغل المحرك أكثر من ٤٠٠٠ دورة/ دقيقة على الأرض. لا تشغل المحرك أكثر من ١٥ ثانية دون تزويده بالماء فذلك يزيد من حرارة المحرك.

افحص مفتاح بدء التشغيل ومفتاح إيقاف المحرك ومفتاح إطفاء المحرك من أجل التشغيل السليم. (راجع صفحة ٢٥ للمزيد ٢٦ من المعلومات عن كيفية تشغيل هذه المفاتيح).

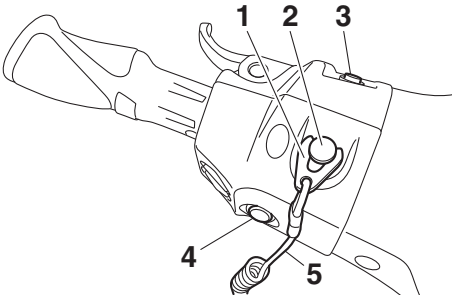

1 المشبك
2 مفتاح إطفاء المحرك
3 مفتاح بدء التشغيل
4 مفتاح إيقاف المحرك
5 طوق إطفاء المحرك (السلك)

لفحص تشغيل المفاتيح:

(١) إذا تم انتقاء وضع الغلق بالنسبة لضبط نظام ياماها للسلامة، قم بانتقاء وضع إعادة الفتح. (راجع صفحة ٢٤ للمعلومات عن إجراءات ضبط نظام ياماها للسلامة).

(٢) اضغط على مفتاح بدء التشغيل لتأكد من انطلاق تشغيل المحرك.

(٣) عندما يشتغل المحرك، اضغط على مفتاح إيقاف المحرك لتأكد من إيقاف تشغيل المحرك.

(٤) أعد تشغيل المحرك ثم اسحب طوق إطفاء المحرك (السلك) لسحب المشبك من مفتاح إيقاف المحرك لتأكد من أن المحرك يتوقف فورا.

AJU40102

فحص أماكن التخزين

تأكد من عدم تلف أماكن التخزين ومن عدم تجمع الماء فيها. (راجع صفحة ٤٣ للمزيد من المعلومات عن أماكن التخزين).

AJU43800

فحص حاوية طفاية الحريق، الغطاء، والحزام

تأكد من أن حامل طفاية الحريق وغطاءها والحزام؛ ليست تالفة وأن طفاية الحريق مثبتة بإحكام في مكانها باستخدام الحزام. (راجع صفحة ٤٥ للمعلومات عن حاوية طفاية الحريق، الغطاء والحزام).

AJU32544

فحص طفاية الحريق

تأكد من وجود طفاية حريق ممتلئة على متن الدراجة.

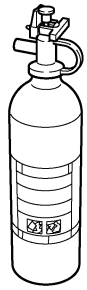

لفحص طفاية الحريق، راجع تعليمات مصنّع طفاية الحريق. حافظ على طفاية الحريق مؤمنة دائماً في حاويتها.

احمل دائماً طفاية حريق على متن الدراجة. طفاية الحريق ليست من المعدات التي تخضع إلى مقاييس بالنسبة إلى هذه الدراجة المائية. إذا كنت لا تمتلك طفاية حريق، اتصل بوكيل ياماها معتمد أو وكيل طفايات الحريق للحصول على واحدة حسب الخاصيات المطلوبة.

AJU40122

فحص معدات السلامة

تأكد من وجود معدات السلامة المصادق عليها على متن الدراجة المائية.

AJU32353

فحص هيكل وظهر الدراجة المائية

افحص وجود أي تلف أو أعطال في هيكل وظهر الدراجة.

AJU32657

فحص فالة السحب

تأكد من عدم تلف فالة السحب أو انسدادها بالأعشاب والبقايا. إذا كانت فالة السحب مسدودة قم بتنظيفها. (راجع صفحة ٨٤ للمزيد من المعلومات عن فالة السحب).

AJU43221

فحص فوهة فالة الدفع وفوهة التحويل العاكس

افحص فوهة فالة الدفع وفوهة التحويل العاكس بحثاً عن أماكن التلف أو المشاكل الأخرى.

AJU44250

فحص سدادات التصريف الخلفية

أرخ السدادات الخلفية لتصريف الماء وانزعها، ثم تأكد من عدم تلف السدادات أو الحلقات الحديدية الموجودة في السدادات وأيضاً من عدم وجود أية أوساخ حول اللوالب أو الحلقات الحديدية الموجودة في السدادات. تنبيه: **قبل إعادة تثبيت سدادات التصريف الخلفية، نظّف لوالب السدادات والحلقات الحديدية (O-rings) الموجودة في السدادات لإزالة كل تلوّث كالوحل أو الرمل. لتفادي إتلاف السدادات وعدم مرور الماء إلى حجرة المحرك. قم بفحص الحلقات الحديدية الموجودة في سدادات التصريف الخلفية والتأكد من ربط السدادات بإحكام قبل بدء تشغيل الدراجة**

المائية. لتفادي تسرب الماء إلى حجرة المحرك وتجنب الغرق. [ACJ00363]

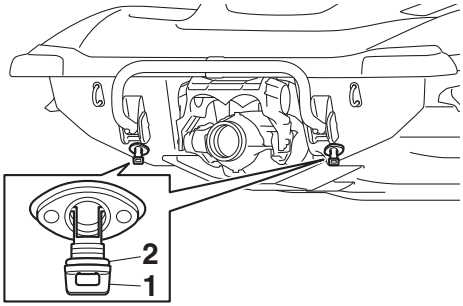

1 سدادة التصريف الخلفي
2 حلقة على شكل O

قم بربط سدادات التصريف الخلفية بعناية حتى تتوقف.

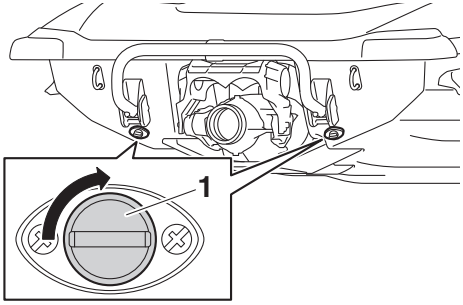

1 سدادة التصريف الخلفي

AJU43810

فحص هيكل الدراجة

اضغط على مزلاج الغطاء لأسفل وتأكد من إغلاقه بإحكام.

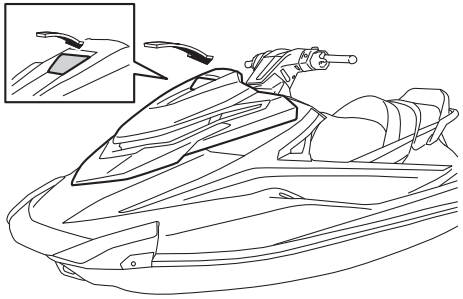

AJU40146

فحوصات ما بعد التشغيل

قم بفحوصات ما بعد تشغيل المحرك الموجودة في القائمة عندما تكون الدراجة في الماء والمحرك يشتغل.

للقيام بفحوصات ما بعد تشغيل المحرك:

(١) اسحب الدراجة المائية إلى الماء. (راجع صفحة ٦٣ للمزيد من المعلومات عن سحب الدراجة المائية إلى الماء).

(٢) قم بالفحوصات وتأكد من عدم وجود أعطال أو مشاكل أخرى.

AJU41811

فحص فتحة ماء التبريد

تأكد أن الماء يخرج من منفذ ماء التبريد بمخرج توجيه الماء (على اليسار) عند اشتغال المحرك. (راجع صفحة ٢٨ للمزيد من المعلومات عن مخارج توجيه ماء التبريد).

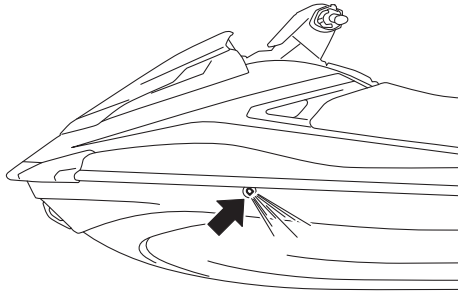

AJU32715

فحص مركز المعلومات متعدد الوظائف

تأكد من تشغيل مركز المعلومات متعدد الوظائف بصورة صحيحة. (راجع صفحة ٣٥ للمزيد من المعلومات عن فحص مركز المعلومات متعدد الوظائف).

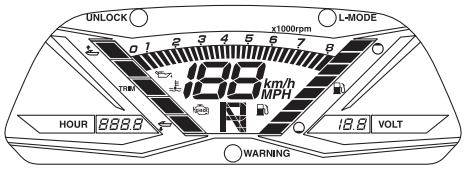

AJU43392

فحص نظام التبديل

شغّل ذراع الخانق وذراع RiDE، وتحقق من حركة الدراجة المائية أو عدم تحركها وفقاً لمؤشر النقل المعروض. (راجع صفحة ٢٩ للتعرف على إجراءات تشغيل نظام التبديل).

تحذير! لتفادي التصادم، قُد بسرعات آمنة واترك مسافة آمنة بعيداً عن الأشخاص والأشياء والدراجات المائية الأخرى. [AWJ01860]

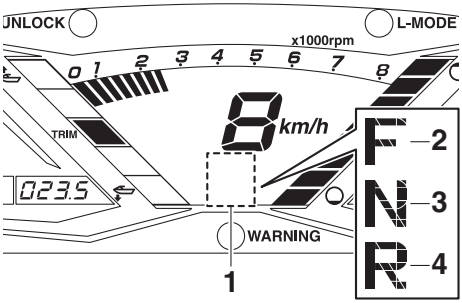

1 مؤشر النقل
2 "F" (الوضع الأمامي)
3 "N" (الوضع المحايد)
4 "R" (الوضع العاكس)

AJU43400

فحص مؤشر الاتزان

شغّل مفاتيح الاتزان الكهربي وتحقق مما إذا كان مؤشر الاتزان يظهر زاوية الاتزان الصحيحة لفوهة فالة الدفع. (راجع صفحة ٣١ للتعرف على إجراءات تشغيل نظام الاتزان الكهربي).

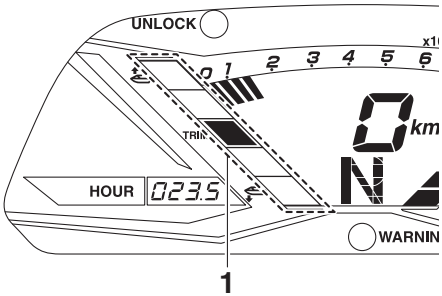

1 مؤشر الاتزان

AJU40172

فحص سرعة التباطؤ للمحرك

شغل المحرك وابدأ بإحمائه. استعمل التاكومتر في المركز المتعدد الوظائف للتأكد من أن سرعة الفضاوة للمحرك ليست أكثر من أو أدنى من المواصفات.

فحص سرعة الفضاوة للمحرك: ١٢٥٠ ± ١٠٠ دورة/دقيقة

AJU32903

تشغيل دراجتك البحرية

AWJ00511

تحذير

قبل تشغيل دراجتك المائية، تدرب على كل التوجيهات. اتصل بوكيل ياماها معتمد إذا لم تتمكن من فهم أحد التوجيهات أو الوظائف. عدم فهم كيفية عمل أحد التوجيهات يمكن أن يسبب حادثا أو يجعلك غير قادر على تجنب الحوادث.

AJU32965

تعرف على دراجتك المائية

إن تشغيل دراجتك يتطلب مهارات تُكتسب من خلال الوقت. خذ الوقت اللازم للتمكن من التقنيات الأساسية قبل محاولة القيام بالتشغيل الشديد. خذ الوقت اللازم للتمكن من التقنيات الأساسية قبل محاولة القيام بالتشغيل الشديد.

إن تشغيل دراجتك المائية الجديدة يمكن أن يكون نشاطا ممتعا يوفر لك ساعات من الفرح. ومع ذلك، فمن الضروري أن تتعرف على طرق تشغيل الدراجة لبلوغ المهارات التي تؤمّن لك الاستمتاع بالقيادة الآمنة.

قبل تشغيل هذه الدراجة المائية، اقرأ هذا الدليل بعناية ودليل ممارسة القيادة وبطاقة تعليمات القيادة وكل القطع الموجودة على الدراجة المائية. يجب إيلاء اهتمام خاص لمعلومات السلامة بداية من صفحة ١٠. هذه الأدوات من شأنها أن تساعدك على فهم الدراجة المائية وفهم عملها.

تذكر: هذه الدراجة المائية صمّمت لحمل السائق ومرافقين اثنين فقط. لا تتجاوز أبدا الحمولة القصوى ولا تسمح بحمل أكثر من ٣ أشخاص (أو شخصين في حالة سحب متزلّج على الماء) لتستمتع بركوب الدراجة في أي وقت.

الحمولة القصوى: ٢٤٠ كغم (٥٣٠ باوند) الحمولة تعني الوزن الإجمالي للمركب والسائق والمرافقين.

AJU33006

تعلم كيف تشغل دراجتك المائية

قبل تشغيل الدراجة، قم دائماً بفحوصات ما قبل التشغيل الموجودة على صفحة ٥٣. إن الوقت القصير الذي تقضيه خلال فحص الدراجة يزيدك من مستوى السلامة والاعتمادية.

راجع القوانين المحلية قبل استعمال الدراجة.

حافظ على سرعة آمنة واترك مسافة آمنة بعيدا عن الأشخاص والأشياء والزوارق الأخرى. اختر منطقة واسعة تكون فيها قابلية الرؤية أحسن وحركة الزوارق أقل.

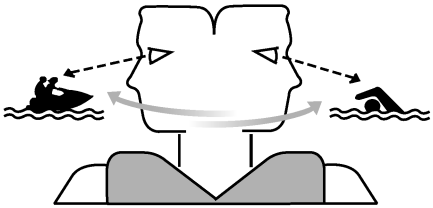

استعمل شخصا مرافقا—شغّل مع مرافق قريب منك. راقب باستمرار وجود أشخاص أو أشياء أو زوارق أخرى في الماء. كن حذرا بالنسبة إلى الظروف التي قد تحد من قابلية الرؤية أو تحجب الآخرين عنك.

تشبث بعناية بالمقبض اليدوي وحافظ على قدميك فوق جوانب الدراجة. لا تستعمل الدراجة المائية مصحوبا بمرافقين إلى أن تطوّر من مهاراتك في القيادة.

AJU40212

وضعية القيادة

وضعية قيادة السائق

على السائق أن يتشبث بعناية كبيرة بالمقبض اليدوي وأن يثبت قدميه على الموضعين الجانبين للدراجة.

وضعية المرافقين

على المرافق (المرافقين) التشبث بعناية كبيرة بالشخص الذي أمامه أو بالمقبض اليدوي وأن يثبت قدميه على الموضعين الجانبين للدراجة. لا تسمح أبدا للمرافق أن يكون

قبالة السائق. (راجع صفحة ١٦ للمزيد من المعلومات عن وضعية القيادة عند سحب راكب أمواج أو متزلج).

AJU32803

سحب الدراجة المائية إلى الماء

عند سحب الدراجة المائية إلى الماء، تأكد من عدم وجود حواجز حولك.

إذا تم سحب الدراجة بواسطة مقطورة، يجب وجود شخص يتأكد من عدم دفع الأمواج للدراجة نحو المقطورة.

AJU36346

بداية تشغيل المحرك في الماء

AWJ01531

تحذير

لا تستعمل الخانق إذا كان هناك أشخاص خلف الدراجة المائية. أطفئ المحرك أو اجعله في الوضع الحيادي. المياه أو الرواسب التي تخرج من فوهة فالة الدفع يمكن أن تسبب إصابة خطرة.

لبدء تشغيل المحرك:

(١) إذا تم انتقاء وضع الغلق بالنسبة لضبط نظام ياماها للسلامة، قم بانتقاء وضع إعادة الفتح. (راجع صفحة ٢٤ للمعلومات عن إجراءات ضبط نظام ياماها للسلامة).

(٢) اسحب الدراجة المائية إلى منطقة خالية من الرمال والأوساخ وعمقها ٦٠ سنتمترا (٢ قدم) على الأقل ابتداءً من قعر الدراجة. تنبيه: **لا تتجول مطلقاً في مياه عمقها أقل من ٦٠ سنتيمترا (٢ قدم) ابتداءً من قعر الدراجة لتفادي امتصاص فالة السحب للحصى مما يسبب تلف الدافع ويزيد من حرارة المحرك.** [ACJ00473]

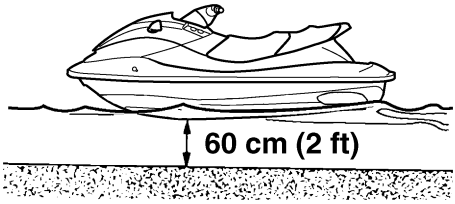

(٣) قم بتثبيت طوق إطفاء المحرك (السلك) إلى معصمك الأيسر ثم ثبت المشبك إلى مفتاح إطفاء المحرك. (راجع صفحة ٢٥ للمزيد من المعلومات عن كيفية تشغيل مفتاح إطفاء المحرك). **تحذير! تأكد من تثبيت طوق إطفاء المحرك (السلك) بصورة صحيحة. لأنّه يمكن ألاّ ينسحب بصورة عادية عندما يقع السائق مما يجعل الدراجة تواصل اشتغالها ويسبب حادثا.** [AWJ00582]

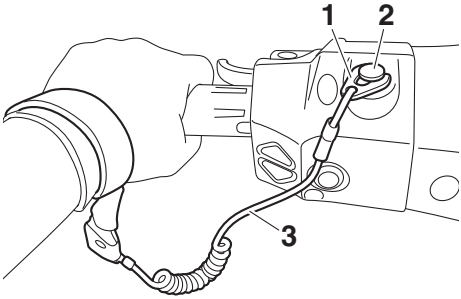

1 المشبك
2 مفتاح إطفاء المحرك
3 طوق إطفاء المحرك (السلك)

(٤) مع إفلات ذراع الخانق، اضغط على مفتاح بدء التشغيل (زر أخضر) لبدء تشغيل المحرك. (راجع صفحة ٣٦

للمزيد من المعلومات عن كيفية تشغيل مفتاح بدء التشغيل).

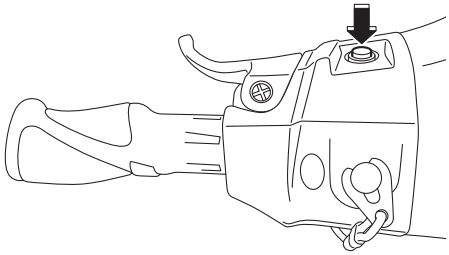

AJU32863

إيقاف المحرك

أفلت ذراع الخانق ثم اضغط على مفتاح إيقاف المحرك (زر أحمر) لإيقاف المحرك. **تحذير! أنت تحتاج إلى الخانق للقيادة. إطفاء المحرك يمكن أن يجعلك تصطدم بحواجز كنت تحاول تفاديها. إذ يمكن حدوث اصطدام تنتج عنه جروح أو موت.** [AWJ00602]

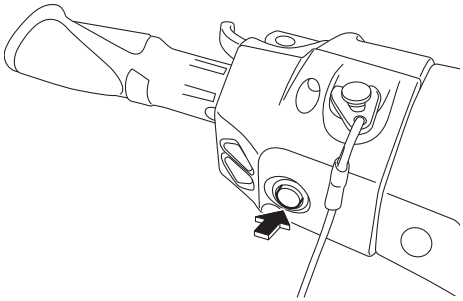

AJU32873

مغادرة الدراجة المائية

عند مغادرة الدراجة المائية، قم بنزع المشبك من مفتاح إطفاء المحرك لتفادي التشغيل اللاإرادي أو غير المسموح به من قبل الأطفال أو الآخرين.

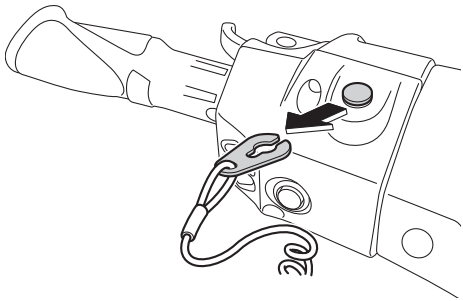

AJU43411

تشغيل الدراجة المائية

عند الضغط على ذراع الخانق، يظهر مؤشر النقل "F" (للأمام) وتتحرك الدراجة المائية للأمام. عند ظهور مؤشر النقل "F" (للأمام)، ستتحرك الدراجة المائية إلى الأمام بسرعة الجذب حتى لو كان ذراع الخانق في وضع الإغلاق

الكامل (محايد). (راجع صفحة ٢٩ للتعرف على إجراءات تشغيل نظام التبديل).

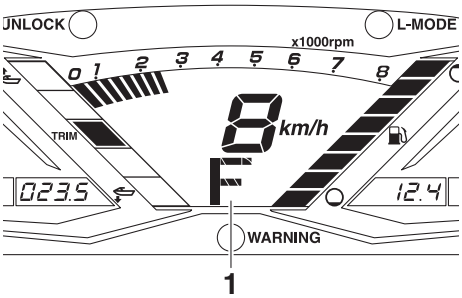

1 "F" (الوضع الأمامي)

AJU43423

تشغيل الدراجة المائية

AWJ01783

تحذير

- **لا تفلت الخانق إذا كنت تريد الابتعاد وتجنب الأشياء،—كما في الزوارق الآلية الأخرى، لأنك ستحتاج إلى الخانق من أجل التوجيه. إذ يمكن حدوث اصطدام تنتج عنه جروح أو موت.**
- **عند السير بسرعة عالية، قم بانعطافات تدريجية أو خفض السرعة قبل الانعطاف. الدوران الحاد عند السير بسرعة عالية يمكن أن يسبب انزلاق الدراجة المائية أو دورانها السريع وقذف السائق والمرافقين وجرحهم.**
- **اتخذ إجراءات فورية لتفادي التصادم. نظام RiDE ليس جهاز كبح لتجنب المواقف الخطرة.**

التحكم في القيادة يعتمد على الربط بين وضعية المقبض اليدوي ومقدار الخنق.

الماء المسحوب من خلال نافذة السحب المشبّكة يضخّه الدافع إلى فاله المضخّ. إن قذف الماء من المضخّ عن طريق فوهة فالة الدفع يكوّن اندفاعا، به تتحرك وتسير الدراجة المائية. ارتفاع سرعة المحرك، يؤدي إلى زيادة قوة الدفع التي يتم إنتاجها.

مقدار فالة الاندفاع ووضعية المقبض اليدوي يحدّدان حِدّة دورانك.

A. الخنق الزائد ينتج اندفاعا أكثر يجعل دوران الدراجة المائية حادّا.

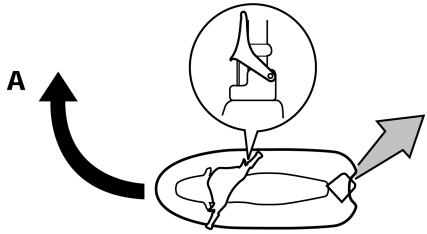

B. خنق أقلّ ينتج أقلّ اندفاعا فيجعل دوران الدراجة المائية متدرجّا أكثر.

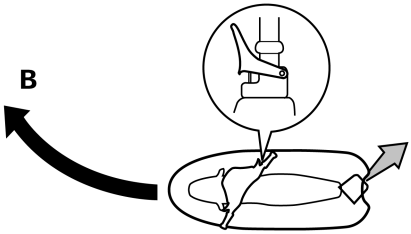

C. إفلات ذراع الخانق كليا يسبب اندفاعا أقلّ. إذا كنت تسير في سرعة الجذب، فستقلص بسرعة القدرة على القيادة بدون خانق. يمكن أن تبقى لديك بعض القدرة على الدوران بعد إفلات ذراع الخانق، لكن ما أن تنخفض سرعة المحرك، لن تتقبل الدراجة تعليمات المقبض إلى أن تستعمل الخانق مرة أخرى أو إلى أن تبلغ سرعة الجذب.

في مستوى سرعة الجذب تستطيع الدراجة الانعطاف تدريجيا باستعمال وضع المقبض اليدوي فقط وكمية الخانق المتوفرة في وضع الحياد.

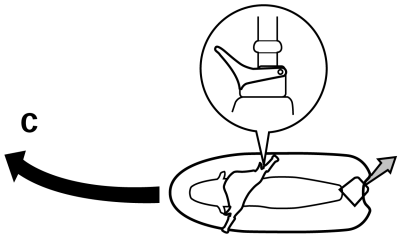

D. إذا توقف المحرك عند الجولان فلا يوجد اندفاع. ستسير الدراجة المائية بشكل مستقيم حتى عند تدوير المقبض اليدوي.

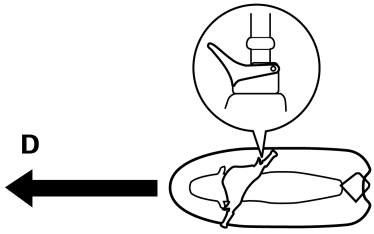

أنت تحتاج الخانق من أجل القيادة.

E. إذا تم الضغط على ذراع RiDE وتدوير المقابض عند التجوّل بالدراجة المائية بسرعة ماسحة، فسوف تنعطف الدراجة المائية تدريجيًا أثناء التباطؤ.

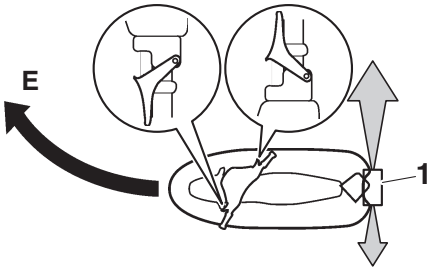

1 فوهة التحويل العاكس

هذا الموديل مجهز بنظام ياماها لإدارة المحرك الذي يحتوي على نظام التوجيه بقطع الخانق. وهو يصبح جاهزا عندما تبلغ الدراجة سرعة ماسحة وتحاول أنت توجيهها بعد إفلاتك ذراع الخانق (وضعية ج أعلاه).

إن نظام قطع الخانق يساعد على الانعطاف مع مواصلة الاندفاع عندما تكون سرعة الدراجة آخذة في الانخفاض. لكنك تستطيع الانعطاف بحدة إذا استعملت الخانق مع إمالة المقبض اليدوي. إن نظام قطع الخانق لا يعمل تحت مستوي سرعة المسح أو عند إطفاء المحرك. ما إن تنخفض سرعة المحرك، فإن الدراجة لن تستجيب لتعليمات المقود إلى أن تكبس على الخانق مرة أخرى أو تبلغ سرعة الجذب.

AJU43253

إيقاف الدراجة المائية

هذه الدراجة المائية ليست مجهزة بنظام فرامل منفصل. تنخفض سرعة الدراجة المائية بفعل مقاومة الماء أو عند التشغيل العكسي بواسطة فالة الماء. تنخفض سرعة الدراجة المائية ما أن يتم إفلات ذراع الخانق لكن تبقى الدراجة تسير مسافة قصيرة قبل التوقف الكلّي. إذا كنت غير قادر على التوقف في الوقت المناسب قبل الاصطدام بحاجز، شغّل الخنق وانعطف إلى اتجاه آخر.

انطلاقًا من السرعة الكاملة، تتوقف الدراجة كلّيًا بفعل مقاومة الماء على مسافة حوالي ١٢٠ مترًا (٣٩٠ قدمًا) بعد إفلات ذراع الخانق أو إيقاف المحرك، رغم أن هذه المسافة ستتغير وفقًا لعدة عوامل من بينها الوزن الإجمالي وظروف سطح الماء واتجاه الريح.

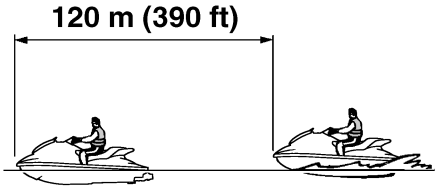

إذا تم الضغط على ذراع RiDE لإبطاء الحركة، ستكون مسافة التوقف أقصر بنسبة ٣٠ ٪ تقريبًا من مسافة التوقف عند عدم استخدام ذراع RiDE. وعلى الرغم من ذلك، ستختلف هذه المسافة بناء على عوامل عدة، بما في ذلك الوزن الإجمالي، وحالة سطح الماء، واتجاه الريح.

AWJ01793

تحذير

- **أترك مسافة توقّف مناسبة. ابتعد عن الآخرين، حتى تتمكن دائماً من التوقف بأمان.**
- **اتخذ إجراءات فورية لتفادي التصادم. تذكر أن الدراجات المائية والزوارق ليس لها فرامل.**
- **حافظ على سرعة آمنة واترك مسافة آمنة بعيدا عن الأشخاص والأشياء والزوارق الأخرى ليكون لديك الوقت الكافي للتوقف.**
- **لا تطفئ المحرك عند تقليص السرعة إذ يمكن أن تحتاج إلى قوة المحرك لتفادي زوارق أو حواجز أخرى في طريقك.**
- **لتجنب الاصطدام الخلفي أثناء تشغيل الدراجة المائية، تحقق من الجانب الخلفي قبل استخدام ذراع RiDE لإبطاء الدراجة المائية أو إيقافها.**

AJU43445

تشغيل الدراجة المائية في وضع الاتجاه العكسي أو الوضع المحايد

التشغيل في الاتجاه المعاكس

عند الضغط على ذراع RiDE، سوف يظهر مؤشر النقل "R" (الاتجاه العكسي) وسوف تتحرك الدراجة المائية في الاتجاه العكسي. (راجع صفحة ٢٩ للتعرف على إجراءات تشغيل نظام التبديل).

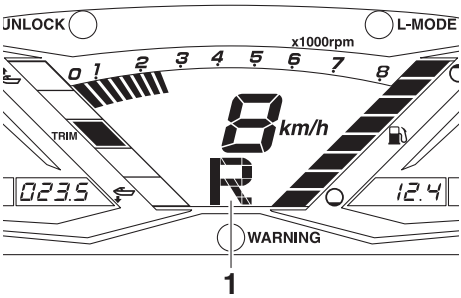

1 "R" (الوضع العاكس)

تأكد من عدم وجود حواجز أو أشخاص وراء الدراجة المائية قبل تشغيل التبديل العاكس.

ملاحظة:

هذا الموديل مُجهز بوظيفة تحد من سرعة المُحرك عن التبديل العاكس.

التشغيل في الوضع المحايد

عند الضغط على ذراع RiDE برفق وتحريره، سوف يظهر مؤشر النقل "N" (الوضع المحايد) وسوف تتوقف الدراجة

المائية في موقعها الحالي. (راجع صفحة ٢٩ للتعرف على إجراءات تشغيل نظام التبديل).

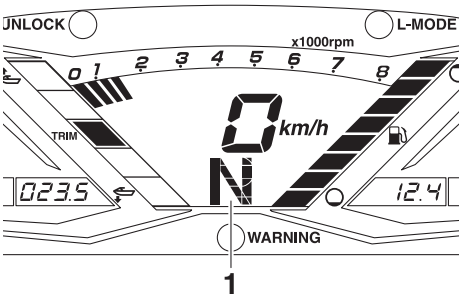

1 "N" (الوضع المحايد)

AJU36087

ركوب الدراجة المائية

AWJ01112

تحذير

يتوجب على الراكب والمرافقين ممارسة العودة بالدراجة المائية من الماء إلى الشاطئ قبل بدء رحلة كاملة. إن الشخص الذي يقوم بعدة محاولات فاشلة للعودة يصيبه التعب ويرهقه التعرض للماء مما يزيد من خطر الجروح والغرق.

اركب الدراجة المائية في مياه خالية من الأعشاب والأوساخ وعمقها ٦٠ سنتيمتراً (٢ قدم) على الأقل ابتداءً من قعر الدراجة. تنبيه: **لا تتجول مطلقاً في مياه عمقها أقل من ٦٠ سنتيمترا (٢ قدم) ابتداءً من قعر الدراجة لتفادي امتصاص فالة السحب للحصى مما يسبب تلف الدافع ويزيد من حرارة المحرك.** [ACJ00473]

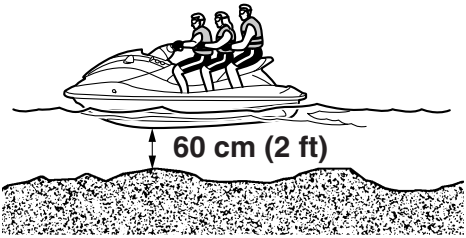

ملاحظة:

هذه الدراجة مُجهزة بموضع الامتطاء الذي يمكن إنزاله لجعل امتطاء الدراجة أكثر سهولة. (راجع صفحة ٤١ للمعلومات عن تشغيل موضع الامتطاء).

AJU36354

امتطاء الدراجة بمفردك

(١) قف وراء الدراجة المائية وضع يداك على منّصة الركوب ثم ادفع نفسك إلى الأعلى وتمسك في المقبض بيد واحدة.

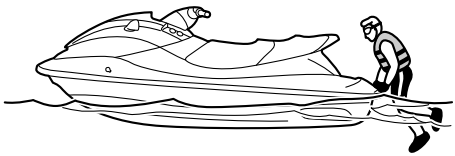

(٢) ادفع نفسك إلى الأعلى إلى وضع الركوع فوق منصة الركوب ثم تحرك إلى المقعد واجلس مع تدلي ساقيك على جانبي الدراجة.

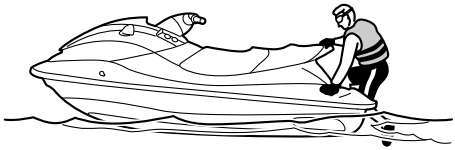

(٣) قم بتثبيت طوق إطفاء المحرك (السلك) إلى معصمك الأيسر ثم ثبت المشبك إلى مفتاح إطفاء المحرك.

(٤) أمسك المقبض بيديك ثم ثبت قدماك على الموضعين الجانبيين للقدمين.

(٥) انظر في كل الاتجاهات ثم شغل المحرك وانطلق ببطء.

AJU43260

امتطاء الدراجة مع مرافقين

AWJ01800

تحذير

- **يمكن حدوث جروح داخلية خطرة إذا تدفق الماء إلى ثنايا الجسم نتيجة الاقتراب من فوهة فالة الدفع. لا تشغل المحرك حتى يمتطي المرافقون الدراجة ويضعوا أقدامهم على الموضعين الجانبيين للأقدام ويتشبث كل واحد بعناية في الشخص الذي أمامه أو في المقبض المخصص لذلك.**
- **قبل امتطاء الدراجة المائية، تأكد من أن المحرك متوقف تماماً. إذا كان المحرك قيد التشغيل، فقد تتحرك فوهة التحويل العاكس للأسفل وقد يتعرض الشخص الموجود على متن الدراجة للقرص.**

كلّما كان الوزن الإجمالي للسائق والمرافقين ثقيلا، كان من الصعب الحفاظ على التوازن. لا تشغل الدراجة المائية إذا كان الوزن الجملي يتجاوز ٢٤٠ كغم (٥٣٠ باوند) بما في ذلك الحمولة الأخرى على الدراجة.

لامتطاء الدراجة مع مرافقين:

(١) اركب بإتّباع نفس الطريقة في فقرة "امتطاء الدراجة بمفردك".

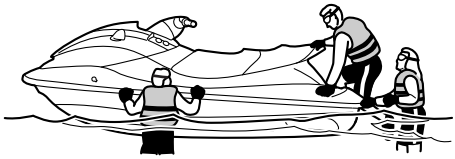

(٢) أمسك المقبض بيديك ثم ثبت قدماك على الموضعين الجانبيين للقدمين.

(٣) على المرافق الأول التحرك إلى الجهة الخلفية للدراجة.

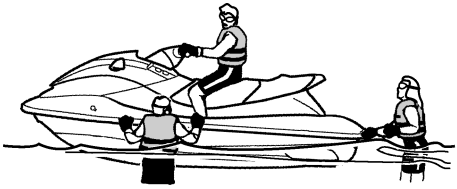

(٤) على المرافق الأول الامتطاء متّبعا نفس الطريقة التي امتطى بها السائق ثم يضع قدماه على الموضعين الجانبيين للأقدام ويتشبث في السائق بعناية.

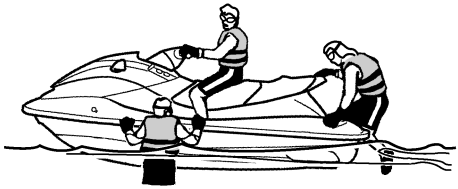

(٥) على المرافق الثاني الامتطاء متّبعا نفس الطريقة. عندما يركب المرافق الثاني، قوموا بضبط التوازن مع المرافق الأول.

(٦) تأكد من وضع الركاب أقدامهم على الموضعين الجانبيين للأقدام وتشبّث كل واحد بعناية في الشخص الذي أمامه أو في المقبض المخصص لذلك.

(٧) قم بتثبيت طوق إطفاء المحرك (السلك) إلى معصمك الأيسر ثم ثبت المشبك إلى مفتاح إطفاء المحرك.

(٨) انظر في كل الاتجاهات ثم شغل المحرك وانطلق ببطء.

AJU33084

الانطلاق

AWJ00713

تحذير

تفادي التصادم:

- **راقب باستمرار وجود أشخاص أو أشياء أو زوارق أخرى في الماء. كن حذرا بالنسبة إلى الظروف التي قد تحد من قابلية الرؤية أو تحجب الآخرين عنك.**
- **حافظ على سرعة آمنة واترك مسافة آمنة بعيدا عن الأشخاص والأشياء والزوارق الأخرى.**
- **لا تسر مباشرة خلف الدراجات المائية الأخرى أو الزوارق. لا تقترب من الآخرين أو ترشهم بالمياه أو تقترب بشدة من الزوارق الأخرى. تجنب الانعطاف الحاد وعمليات التشغيل الأخرى التي تجعل من الصعب على الآخرين اجتنابك أو فهم اتجاهك المقصود. تجنب المناطق التي تحتوي على أشياء غاطسة أو مياه ضحلة.**
- **اتخذ إجراءات فورية لتفادي التصادم. تذكر أن الدراجات المائية والزوارق ليس لها فرامل. لا تفلت الخانق إذا كنت تريد الابتعاد وتجنب الأشياء،—كما في الزوارق الآلية الأخرى، لأنك ستحتاج إلى الخانق من أجل التوجيه.**

ACJ01341

تنبيه

لا تتجول مطلقاً في مياه عمقها أقل من ٦٠ سنتيمترا (٢ قدم) ابتداءً من قعر الدراجة لتفادي امتصاص فالة السحب للحصى مما يسبب تلف الدافع ويزيد من حرارة المحرك.

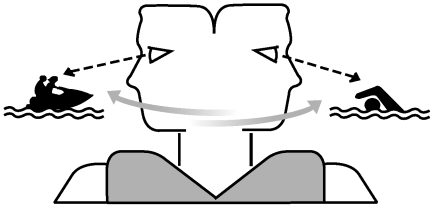

AJU43271

الانطلاق من مقطورة

(١) اسحب الدراجة المائية إلى الماء.

(٢) قم بتثبيت طوق إطفاء المحرك (السلك) إلى معصمك الأيسر ثم ثبت المشبك إلى مفتاح إطفاء المحرك.
(٣) انظر في كل الاتجاهات، ومن ثم ابدأ تشغيل المحرك.
(٤) اضغط ذراع RiDE وحرك الدراجة المائية للخلف ببطء. (راجع صفحة ٢٩ للتعرف على إجراءات استخدام ذراع RiDE).

AJU33114

امتطاء الدراجة والانطلاق من الرصيف

(١) امتط الدراجة من الجهة الجانبية.
(٢) قم بتثبيت طوق إطفاء المحرك (السلك) إلى معصمك الأيسر ثم ثبت المشبك إلى مفتاح إطفاء المحرك.
(٣) ادفع الدراجة المائية بعيدا عن الرصيف وأمسك المقبض بيديك ثم ثبت قدماك على الموضعين الجانبيين للقدمين.

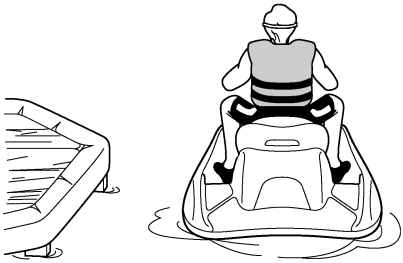

(٤) انظر في كل الاتجاهات ثم شغل المحرك وانطلق ببطء.

AJU44210

انقلاب الدراجة المائية

AWJ00672

تحذير

إرجاع الدراجة إلى وضعها بطريقة غير صحيحة يمكن أن يسبب جروحا.

- **تأكد من إطفاء المحرك بجذب طوق إطفاء المحرك (السلك) لنزع المشبك من مفتاح إطفاء المحرك.**
- **لا تضع يداك في نافذة السحب المشبّكة.**

إذا انقلبت الدراجة المائية، أدرها فورا.

لإعادة الدراجة إلى وضعها الصحيح:

(١) انزع المشبك من مفتاح إطفاء المحرك.
(٢) اسبح إلى مؤخرة الدراجة. أدر الدراجة بسحب لوح الركوب بإحدى يديك ودفع الشفير إلى الأسفل بيدك الأخرى أو قدمك.

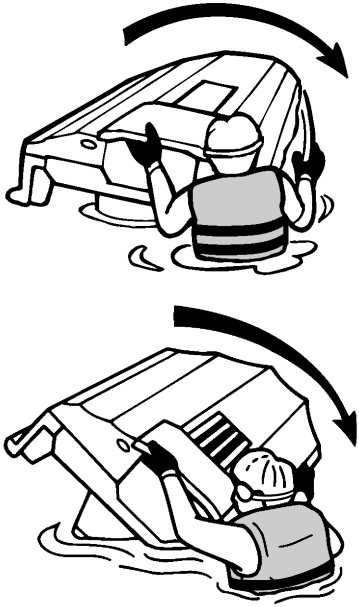

(٣) ابدأ تشغيل المحرك وسر في مستوى سرعة المسح على ظهر الماء لتصريف الماء من حجرة المحرك. (راجع صفحة ٥٠ للمزيد من المعلومات عن تصريف الماء الآسن. إذا لم يبدأ المحرك بالاشتغال، راجع "سحب الدراجة المائية" في صفحة ٨٧ أو "غرق الدراجة" في صفحة ٨٨). تنبيه: **لا تشغل المحرك بالخنق الكامل إلاّ بعد دقيقة على الأقل من إعادة تشغيل المحرك. لأنّ الماء الآسن يمكن أن يتدفّق إلى المحرك ويتسبب في تلف بالغ.** [ACJ00554]

AJU43282

سحب الدراجة المائية إلى الشاطئ أو الرصيف

لسحب الدراجة المائية إلى الشاطئ:

(١) تأكد من عدم وجود زوارق أو سباحين أو حواجز قرب الشاطئ.
(٢) أفلت ذراع الخانق لتقليل السرعة على بعد ١٢٠ متراً (٣٩٠ قدماً) قبل الوصول للمنطقة الشاطئية المقصودة.
(٣) اقترب من الشاطئ ببطء باستخدام ذراع الخانق وذراع RiDE للتحكم في سرعة الدراجة المائية. تنبيه: **لا تتجول مطلقاً في مياه عمقها أقل من ٦٠ سنتيمترا (٢**

قدم) ابتداءً من قعر الدراجة لتفادي امتصاص فالة السحب للحصى مما يسبب تلف الدافع ويزيد من حرارة المحرك. [ACJ00473]

(٤) بعد الوصول إلى الشاطئ، أوقف تشغيل المحرك، ثم انزل من الدراجة المائية واسحبها إلى الشاطئ.

لسحب الدراجة المائية إلى الرصيف:

(١) تأكد من عدم وجود زوارق أو سباحين أو حواجز قرب الرصيف.

(٢) أفلت ذراع الخانق لتقليل السرعة على بعد ١٢٠ متراً (٣٩٠ قدماً) تقريباً من الرصيف.

(٣) اقترب من الرصيف ببطء باستخدام ذراع الخانق وذراع RiDE للتحكم في سرعة الدراجة المائية.

(٤) بعد الوقوف بطول المرسى، أوقف المحرك ثم انزل من الدراجة المائية.

AJU37194

التشغيل في أماكن فيها أعشاب

تجنب دائماً استعمال دراجتك المائية في مناطق فيها أعشاب كثيفة. إذا كنت لا تستطيع تجنب المناطق العشبية، اكبس على ذراع الخانق بالمراوحة ثم أرخِ قبضتك على ذراع الخانق لتغيير سرعة المحرك. الأعشاب تصبح عائقا أكبر عند التشغيل بسرعة مستقرة وبسرعة الجذب. إذا علقت الأعشاب في منطقة الفوهة، قم بتنظيف فالة السحب. (راجع صفحة ٨٤ للمزيد من المعلومات عن فالة السحب).

AJU40242

بعد إخراج الدراجة المائية من الماء

ACJ01311

تنبيه

لا تشغل المحرك أكثر من ٤٠٠٠ دورة/ دقيقة على الأرض. لا تشغل المحرك أكثر من ١٥ ثانية دون تزويده بالماء فذلك يزيد من حرارة المحرك.

بعد استعمال الدراجة المائية وإخراجها من الماء، قم فورا بتفريغ الماء المتبقي في ممرات مياه التبريد.

لتفريغ الماء من ممرات مياه التبريد:

(١) تأكد من أن المنطقة حول الدراجة المائية خالية ثم ابدأ بتشغيل المحرك.

(٢) أفرغ الماء المتبقي من ممرات مياه التبريد بالمراوحة بين الكبس وإفلات ذراع الخانق بسرعة لمدة ١٠ إلى ١٥ ثانية.

(٣) أوقف المحرك.

AJU37146

الصيانة بعد التشغيل

AWJ00331

تحذير

ضع دائماً الدراجة المائية في وضع عمودي عند خزنها لأن الوقود يمكن أن يتسرب إلى المحرك أو حجرة المحرك ويسبب خطرا كبيرا.

بعد استعمال الدراجة المائية، أخرجها دائماً من الماء ثم نظفها وخزّنها. إن ترك الدراجة لمدة طويلة في الماء يعجّل من الإتلاف التدريجي لفالة المضخ وبدن الدراجة. الكائنات البحرية والتآكل هي من بين العوامل التي تقصّر عمر عدة مكونات في الدراجة المائية.

AJU37566

تنظيف ممرات مياه التبريد بالمياه الدافقة

ACJ01880

تنبيه

- **لا تشغل المحرك أكثر من ٤٠٠٠ دورة/ دقيقة على الأرض. لا تشغل المحرك أكثر من ١٥ ثانية دون تزويده بالماء فذلك يزيد من حرارة المحرك.**
- **قم بتنظيف ممرات مياه التبريد لتفادي الانسداد بالملح أو الرمل أو الأوساخ.**

(١) ضع الدراجة المائية في وضع أفقي.

(٢) انزع المقاعد ومقصورة التخزين المُقاومة للمياه القابلة للإزالة. (انظر صفحة ٤٠ لمزيد من المعلومات عن إجراءات نزع وتثبيت المقاعد، وصفحة ٤٤ لمزيد من المعلومات عن مقصورة التخزين المُقاومة للمياه القابلة للإزالة).

(٣) صل موائم خرطوم الحديقة إلى خرطوم حديقة.

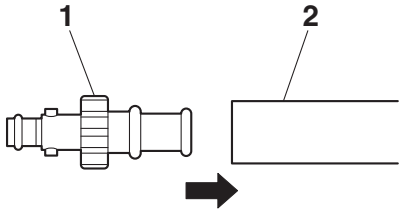

1 موائم خرطوم الحديقة
2 خرطوم الحديقة

(٤) أرخِ غطاء موصل خرطوم المياه الدافق وانزعه. أدخل وصلة خرطوم الحديقة داخل موصل خرطوم المياه الدافق بالضغط عليه ولفه إلى أن يتم توصيله بإحكام.

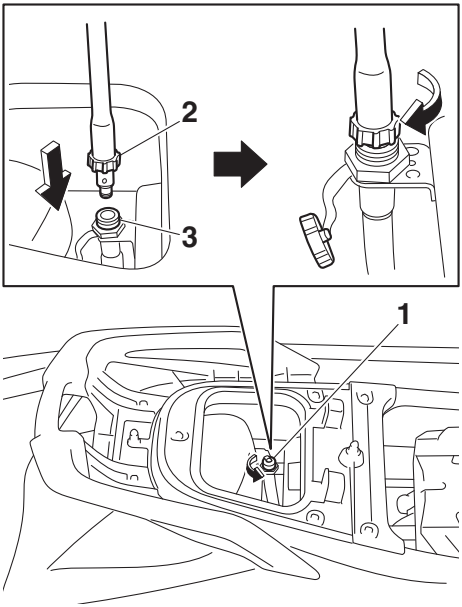

1 غطاء موصل خرطوم الماء الدافق
2 موائم خرطوم الحديقة
3 موّصل خرطوم الشطف

(٥) صل خرطوم الحديقة بحنفية المياه.

(٦) تأكد من أن المنطقة حول الدراجة المائية خالية ثم ابدأ بتشغيل المحرك. مباشرة بعد اشتغال المحرك، أطلق المياه تدريجيا إلى أن يبدأ بالجريان بصورة متواصلة من فوهة فالة الدفع.

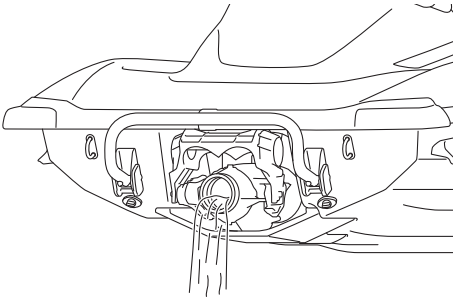

(٧) شغل المحرك في مستوى السرعة المحايدة لمدة ٣ دقائق مع مراقبة ظروف المحرك. إذا توقف المحرك أثناء تدفق المياه، أوقف إطلاق المياه فوراً، ثم كرر العملية بداية من نقطة (٦). تنبيه: **لا تطلق الماء إلى ممرات ماء التبريد إذا كان المحرك متوقفا. الماء يمكن أن يرتدّ من خلال كاتم الصوت إلى المحرك ويتلف المحرك.** [ACJ00123]

(٨) أوقف إطلاق المياه.

(٩) أفرغ المياه المتبقي من ممرات مياه التبريد بالمراوحة بين الكبس وإفلات ذراع الخانق بسرعة لمدة ١٠ إلى ١٥ ثانية.

(١٠) أوقف المحرك.

(١١) انزع موائم خرطوم الحديقة وثبت بعناية غطاء موصل خرطوم المياه الدافق وقم بشدّه إلى أن يتوقف.

(١٢) ركّب بإحكام مقصورة التخزين المُقاومة للمياه القابلة للإزالة والمقاعد في مواضعها الأصلية.

AJU33736

تنظيف الدراجة المائية

(١) نزع المقاعد. (راجع صفحة ٤٠ حول تعليمات نزع وتثبيت المقاعد).

(٢) اشطف المحرك وحجرة المحرك بكمية قليلة من الماء. تنبيه: **لا تستعمل ماء مضغوطا بشدة عند شطف المحرك وحجرة المحرك لأن ذلك يمكن أن يسبب تلفا شديدا.** [ACJ00572]

(٣) قم بتصريف الماء من حجرة المحرك. (راجع صفحة ٥٠ للمزيد من المعلومات عن تصريف الماء الآسن).

(٤) نشف المحرك وحجرة المحرك بقماش جاف.

(٥) اغسل هيكل الدراجة وظهرها وفالة المضخ بالماء العذب.

(٦) نشف هيكل الدراجة وظهرها وفالة المضخ بقماش جاف.

(٧) نشف مكونات الفينيل والمطاط مثل المقاعد وحافظات حجرة المحرك باستعمال واقي الفينيل.

(٨) لتقليص التآكل، قم برشّ هيكل الدراجة وظهرها والمحرك بمانع الصدأ.

(٩) اترك حجرة المحرك تجفّ كلّيا في الهواء قبل تثبيت المقاعد.

(١٠) أعد تركيب المقاعد في مكانها بعناية.

AJU33688

صيانة البطارية

إذا لم تستعمل الدراجة المائية لأكثر منشهر، افصل البطارية من الدراجة وافحصها ثم خزّنها في مكان بارد وجاف.

AWJ00792

تحذير

سائل الكتروليت البطارية هو سائل سام وخطير وحارق. سائل الكتروليت يحتوي على حامض الكبريتيك. تجنب ملامسة العين والبشرة والملابس.

إجراءات وقائية

عند الملامسة الخارجية: اشطف بالماء.

عند الابتلاع: اشرب كميات كبيرة من الماء أو الحليب. ثم تابع بحليب المغنيزيم أو البيض المخفوق أو زيت النبات. راجع الطبيب فورا.

عند ملامسة العين: اشطف بالماء لمدة ١٥ دقيقة ثم أطلب عناية طبية.

البطاريات تنتج غازات قابلة للانفجار. لا تدخن أو تجلب أي م صدر آخر من مصادر الإشعال قرب البطارية. عند استعمال أو شحن البطارية في مكان مغلق، تأكد من التهوية الجيدة للمكان. عند العمل قرب البطاريات، ارتدِ دائماً واقية عيون. لا تترك البطاريات في متناول الأطفال.

لفصل البطارية:

(١) افصل سلك البطارية السالب (–).

(٢) افصل سلك البطارية الموجب (+).

(٣) افصل خرطوم المنفس.

(٤) قم بفك رباط البطارية وافصل البطارية من الدراجة المائية.

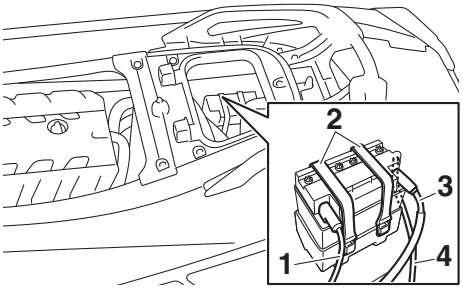

1 نهاية البطارية السالبة (–): سلك أسود

2 أربطة البطارية

3 نهاية البطارية الموجبة (+): سلك أحمر

4 علامة المستوى الأسفل

فحص البطارية

- تأكد من عدم تلف علبة البطارية.
- تأكد من عدم تآكل أو تلف كبلات البطارية.
- تأكد من عدم انسداد أو تلف خرطوم المنفس.

فحص مستوى اللإلكتروليت

تأكد من أن مستوى اللإلكتروليت هو بين علامات المستوى الأقصى والأدنى.

إذا كان مستوى اللإلكتروليت منخفضا، أضف الماء المقطر إلى أن يرتفع الإلكتروليت إلى المستوى المحدد. تنبيه: **استعمل فقط الماء المقطر لإعادة شحن البطارية لتفادي تقصير عمرها.** [ACJ00242]

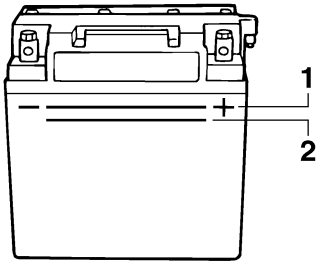

1 علامة المستوى الأعلى
2 علامة المستوى الأسفل

عند إضافة الماء المقطر، افحص فولطية البطارية.

ينصح بفحص فولطية البطارية وشحنها من قبل وكيل ياماها. إذا كنت ستشحن البطارية بنفسك، تأكد من قراءة وإتّباع تعليمات فاحص وشاحن البطارية الذي تستعمله. تنبيه: **لا تحاول شحن البطارية بسرعة كبيرة. فهذا يمكن أن يقصر عمر البطارية.** [ACJ00252]

فحص أربطة البطارية

تأكد من عدم تلف أربطة البطارية.

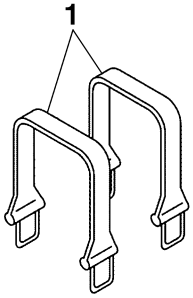

1 أربطة البطارية

لتخزين البطارية:

(١) نظف علبة البطارية بالماء النقي.

(٢) إذا كانت توصيلات البطارية ملوثة أو متآكلة، نظفها باستعمال فرشاة معدنية.

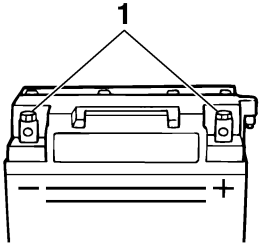

1 توصيلة البطارية

(٣) استعمل شحماً مقاوماً للماء على توصيلات البطارية.

الشحم المقاوم للمياه المنصوح به: YAMALUBE MARINE GREASE / Yamaha Grease A

(٤) خزن البطارية في مكان بارد وجاف. تنبيه: **إن تخزين البطارية في ظروف سيئة يمكن أن يسبب لها تلفا دائما. افحص البطارية بانتظام.** [ACJ00103]

لتثبيت البطارية:

(١) قم بوضع البطارية في حجرة البطارية ثم ثبت الأربطة في المحامل.

(٢) قم بوصل سلك البطارية الموجب (+) (أحمر) بتوصيلة البطارية الموجبة (+). تنبيه: **ربط كبلات البطارية بصورة معكوسة سوف يتلف الأجزاء الكهربائية.** [ACJ00262]

(٣) قم بوصل سلك البطارية السالبة (–) (أسود) بتوصيلة البطارية السالبة (–).

(٤) صل خرطوم المنفس بالبطارية. **تحذير! يمكن نشوب حريق أو انفجار إذا كان خرطوم المنفس تالفا أو مسدودا أو غير موصول بصورة صحيحة.** [AWJ00452]

(٥) تأكد أن البطارية موضوعة في مكانها بعناية.

AJU33493

التخزين الطويل

AWJ00331

تحذير

ضع دائماً الدراجة المائية في وضع عمودي عند خزنها لأن الوقود يمكن أن يتسرب إلى المحرك أو حجرة المحرك ويسبب خطرا كبيرا.

إن التخزين لمدة طويلة مثل التخزين خلال فصل الشتاء يتطلب صيانة وقائية لتفادي التلف التدريجي. ينصح بفحص الدراجة من قبل وكيل ياماها قبل التخزين.
ومع ذلك، فالإجراءات التالية يمكن أن يقوم بها المالك بسهولة.

AJU40763

التنظيف

(١) اغسل ممرات ماء التبريد بالماء الدافق. (راجع صفحة ٧٣ للمزيد من المعلومات عن تنظيف ممرات ماء التبريد بالماء الدافق).

ملاحظة:

إذا كنت ستخزن الدراجة المائية لمدة طويلة مثل التخزين خلال فصل الشتاء، إملأ خزان الوقود بالبنزين الجديد ثم أضف موازن ومكيّف الوقود إلى خزان الوقود طبقا لتعليمات المصنّع قبل إعادة تشغيل المحرك.

(٢) نظف الدراجة المائية. (راجع صفحة ٧٤ للمزيد من المعلومات عن تنظيف الدراجة المائية).
شمّع بدن الدراجة بشمع مضاد للكشط.

AJU44741

التزييت

استعمل شحما مقاوما للمياه لجعل الأجزاء المتحركة منزلقة وسهلة الحركة.

الشحم المقاوم للمياه المنصوح به: YAMALUBE MARINE GREASE / Yamaha Grease A

- كابل التوجيه (طرف فوهة فالة الدفع) وقضيب الاتزان الكهربي (طرف فوهة فالة الدفع) ومفصل الكرة

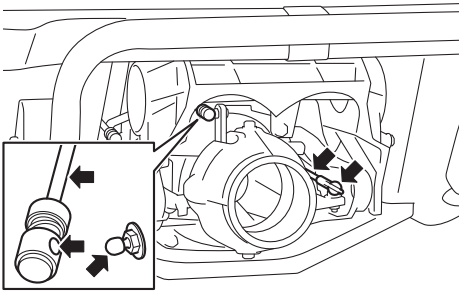

ملاحظة:

قم بفصل قضيب الاتزان الكهربي من مفصل الكرة قبل التزييت.

- قضيب التحويل (طرف فوهة التحويل العاكس) ومفصل الكرة

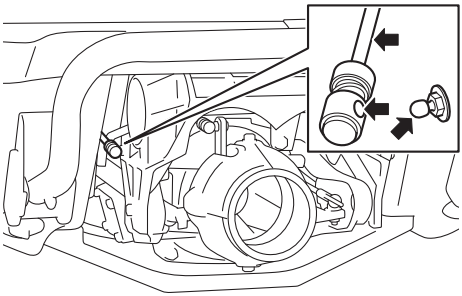

ملاحظة:

قم بفصل قضيب التحويل من مفصل الكرة قبل التزييت.

AJU40812

معالجة الصدأ (التشحيم)

رش الأجزاء المعدنية لهيكل الدراجة وظهرها والمحرك بمقاوم الصدأ.
اطلب الخدمة من وكيل ياماها لتشحيم أجزاء المُحرك الداخلية بما يمنع تعرضها للصدأ.

AJU33769

الصيانة

الفحوصات الدورية والتزييت سيبقيان دراجتك على قدر كبير من السلامة والفعالية. ومع ذلك تأكد من القيام بالفحص الدوري. إن السلامة هي من واجب مالك الدراجة المائية. يتوجب القيام بالصيانة الجيدة من أجل إبقاء مستويات انبعاث العادم والصوت ضمن الحدود المسموح بها. سيتم تفسير أهم نقاط الفحص في هذه الدراجة والتزييت في الصفحات التالية.

راجع وكيل ياماها من أجل الحصول على أجزاء التبديل والملحقات الاختيارية لدراجتك.

تذكر أن كل قصور ناتج عن عدم مطابقة الملحقات أو أجزاء الاستبدال للقطع الأصلية لياماها لا يشمله الضمان.

صيانة أو تغيير أو إصلاح أجزاء وأنظمة التحكم في الانبعاثات يمكن أن تؤديها أي مؤسسة أو شخص مختص في المحركات البحرية. لكن تصليح ما يشمله الضمان، يجب أن يقوم به وكيل بحري مرخص له من قبل ياماها.

AWJ00312

تحذير

تأكد من إطفاء المحرك عند القيام بالصيانة إلاّ إذا كنت مختّصا. إذا لم تكن معتادا على هذه الآلة، اترك هذا العمل لوكيل ياماها أو ميكانيكي مختص.

AJU42023

نزع غطاء المُحرك وتركيبه

غطاء المُحرك قابل للنزع.

لنزع غطاء المُحرك:

(١) انزع المقاعد. (راجع صفحة ٤٠ حول تعليمات نزع وتثبيت المقاعد).

(٢) انزع مسامير غطاء المُحرك.

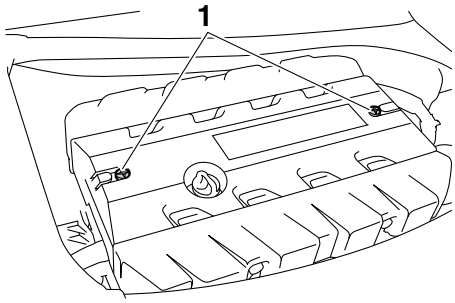

1 مسمار غطاء المُحرك

(٣) ارفع غطاء المُحرك لأعلى لنزعه.

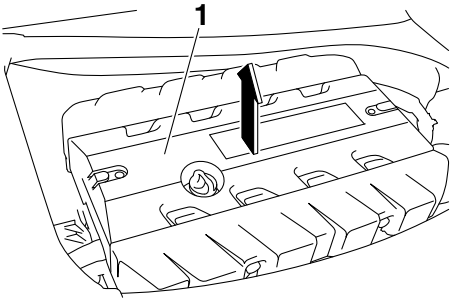

1 غطاء المحرك

لتركيب غطاء المُحرك:

(١) ضع غطاء المُحرك في وضعه الأصلي ثم ادفعه لأسفل.

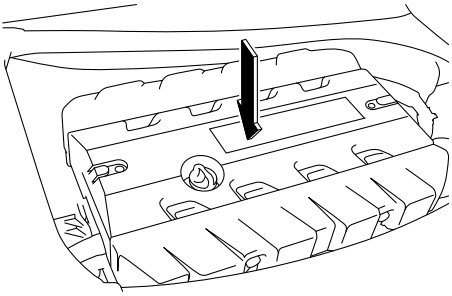

(٢) قم بتركيب مسامير غطاء المُحرك.

(٣) أعد تركيب المقاعد في مكانها بعناية.

AJU43101

جدول الصيانة الدورية

إن جدول الصيانة الدورية يعطيك توجيها عامًا عن الصيانة الدورية. راجع وكيل ياماها للقيام بهذه الفحوصات التي في الجدول. لكن الصيانة يمكن أن تحتاج إلى القيام بها بشكل متواتر تبعا لظروف التشغيل لديك. إذا كانت لديك أسئلة، استشر وكيل ياماها.

هذه العلامة "√" تشير إلى الفحوصات التي يجب أن يقوم بها وكيل ياماها المعتمد.

الفقرة	التشغيل	أولي	كلّ			الصفحة
		١٠ ساعات	٥٠ ساعة أو ١٢ شهراً *١	١٠٠ ساعة أو ١٢ شهراً *١	٢٠٠ ساعة أو ٢٤ شهراً *١	
خط الوقود	فحص خراطيم الوقود ومشابكه			√		—
غطاء فتحة تعبئة الوقود \حاجز المياه	فحص الحلقات الدائرية بحثاً عن الشقوق والعيوب			√		—
خزان الوقود	فحص التركيب والأحزمة			√		—
فتحة مصفاة الماء	فحصها بحثاً عن أي انسداد أو تلف			√		—
خراطيم مياه التبريد	فحصها بحثاً عن وجود تلف أو تسرب وكذلك فحص المشابك			√		—
زيت المحرك	استبدال	√	√			٧٩
فلتر الزيت	استبدال			√		٧٩
الغلاف الوسطي	تزييت			√		—
شمعات الاشتعال	فحص	√		√		—
البطارية	فحص حالة الشحن والوحدات الطرفية والأطواق وخرطوم التهوية			√		—
أسلاك البطارية	فحص الأطراف			√		—
التوجيه الأولي	فحص التشغيل وما إذا يوجد ارتخاء	√		√		—
كابل التوجيه	فحص الهيكل الخارجي والتوصيلات والتزييت			√		—
قضيب الاتزان الكهربي	فحص الهيكل الخارجي والتوصيلات والتزييت			√		—
قضيب التحويل وفوهة التحويل العاكس	فحص الهيكل الخارجي والتوصيلات والتزييت			√		—
عنصر فلتر الهواء	فحصه بحثاً عن وجود أي تلف أو اتساخات			√		—
خراطيم مدخل الهواء	فحصها بحثاً عن وجود تلف وكذلك فحص المشابك			√		—
جسم الخانق	تزييت صمامات الخانق			√		—
نظام العادم	التحقق ما إذا يوجد تسرب عادم وفحص الخراطيم والمشابك			√		—
علامة المستوى الأسفل	فحص علامة المستوى الأسفل ومشابكه			√		—
الدافع	فحصه بحثاً عن وجود حنيات أو تلف أو أي مواد غريبة			√		—
فوهة فالة الدفع	فحص حركتها وتزييتها			√		—

الفقرة	التشغيل	أولي	كلّ			الصفحة
		١٠ ساعات	٥٠ ساعة أو ١٢ شهراً* ١	١٠٠ ساعة أو ١٢ شهراً* ١	٢٠٠ ساعة أو ٢٤ شهراً* ١	
جوف تفريغ الدفع	فحص الخراطيم بحثاً أي انسداد أو تلف وفحص المشابك وتنظيف مصفاة الماء الآسن			√		—
سدادات التصريف الخلفية	فحص الحلقات الدائرية			√		—
القطب الموجب (الأنود)	فحصه ما إذا يوجد به أي تآكل وتنظيفها				√ *٢	—
تَصْفِيَة الصمام	فحصها وضبطها				√ *٢	—
معشق مطاطي	فحصه بحثا عما إذا يوجد شقوق أو سنون أو ارتخاء أو يصدر منه صوت مزعج				√	—
تركيبة المحرك	فحصها بحثاً عن وجود أي تلف أو تقشر				√	—

*١: أيهما يأتي أولاً.

*٢: الفحص كل ٢٠٠ ساعة.

إجراء فحوصات ما قبل التشغيل وفحوصات ما بعد التشغيل قبل إجراء الصيانة الدورية.

AJU36943

زيت المحرك وفلتر المحرك

AWJ00341

تحذير

زيت المحرك يكون على درجة عالية من الحرارة بعد إطفاء المحرك. التعرض المباشر لزيت المحرك أو ملامسته للملابس يمكن أن يسبّب حروقا.

ACJ00992

تنبيه

لا تشغّل المحرك إذا كانت كمية الزيت زائدة عن المستوى المطلوب أو أقل من المطلوب وذلك لتفادي حدوث تلف للمحرك.

ينصح بالقيام بتغيير زيت المحرك من طرف وكيل ياماها. لكن إذا اخترت القيام بذلك بنفسك، استشر وكيل ياماها.

AJU45440

المواصفات

حمولة القارب:
العدد الأقصى للركاب:
3 أشخاص
الحمولة القصوى:
240 كغم (530 باوند)

الوزن والأبعاد:
الطول:
3350 مم (131.9 بوصة)
العرض:
1220 مم (48.0 بوصة)
الارتفاع:
1190 مم (46.9 بوصة)
وزن الدراجة وهي جافة:
349 كغم (769 باوند)

الأداء:
الحد الأقصى للمخرجات (وفقاً لمعيار ISO رقم 8665/ SAE J1228):
183.9 كيلوواط بسرعة 7500 دورة/دقيقة
أقصى استهلاك للوقود:
83.7 لتر/ساعة (22.1 غ. انكليزي/ساعة, 18.4 غ. امريكي/ساعة)
نطاق التجول بأقصى سرعة:
0.84 ساعة
سرعة الجذب:
1250 ±100 دورة/دقيقة

المحرك:
نوع المحرك:
محرك رباعي الأشواط، بالتبريد السائل, DOHC
عدد اسطوانات السلندر:
4
إزاحة المحرك:
1812 سم٣
الثقب وشوط الحركة:
78.0 × 86.0 مم (3.07 × 3.39 بوصة)
نسبة الضغط:
8.5 : 1
امتصاص تصفية الصمام (على البارد):
0.14–0.23 مم (0.0055–0.0091 بوصة)
عادم تصفية الصمام (على البارد):
0.36–0.45 مم (0.0142–0.0177 بوصة)
نظام التزييت:
الحوض الحاوي للزيت
نظام التبريد:
الماء
نظام بدء التشغيل:
كهربي
نظام الإشعال:
T.C.I.
شمعة الإشعال (NGK):
LFR7A
فتحة شمعة الإشعال:
0.8–0.9 مم (0.031–0.035 بوصة)
سعة البطارية:
12 فولت, 19 امبير ساعة
نظام الشحن:
المولد المغناطيسي للعجلة الحدافة

وحدة الدفع:
نظام الدفع:
مضخة نفاثة
نوع مضخة النفث:
تدفق محوري، مرحلة أحادية
دوران الدافع:
عكس اتجاه عقارب الساعة
زاوية فوهة فالة الدفع:
24+24 °
زاوية موازنة فوهة فالة الدفع:
-5, -3, 0, 3, 6 °

الوقود والزيت:
الوقود الموصى به:
بنزين ممتاز بدون رصاص
أدنى نسبة للأوكتين (PON):
91
أدنى نسبة للأوكتين (RON):
95
زيت المحرك الموصى به:
4W YAMALUBE أو زيت محرك رباعي الأشواط

YAMALUBE®

زيت المحرك الموصى به SAE:
SAE 10W-30, 10W-40, 20W-40, 20W-50
تصنيف زيت المحرك الموصى به API:
API SJ, SL
إجمالي سعة خزان الوقود:
70 لتر (18.5 غ. امريكي, 15.4 غ. انكليزي)
كمية وقود المحرك مع استبدال فلتر الزيت:
3.7 لتر (3.91 غ امريكي, 3.26 غ انجليزي)
كمية وقود المحرك دون استبدال فلتر الزيت:
3.5 لتر (3.70 غ امريكي, 3.08 غ انجليزي)

إجمالي كمية الزيت في المحرك:
5.3 لتر (5.60 غ امريكي, 4.66 غ انجليزي)

AJU34562

إصلاح الأعطال

إذا واجهتك أي مشاكل في دراجتك المائية، استعمل جدول الأعطال لمعرفة السبب المحتمل.
إذا لم تستطع معرفة السبب راجع وكيل ياماها.

AJU42784

جدول إصلاح الأعطال

ثبت السبب المحتمل وإصلاحه، ومن ثم عد إلى صفحة التطبيق.

المشكلة	السبب المحتمل		الإصلاح	الصفحة
المحرك لا يبدأ التشغيل (محرك بادئ التشغيل لا يدور)	نظام ياماها للسلامة	انتقاء وضع القفل	اختر وضع إعادة الفتح	٢٤
	مفتاح إطفاء المحرك	المشبك ليس في مكانه	ركب المشبك	٢٥
	الفيوز	محترق	استبدل الفيوز وافحص الأسلاك	٨٦
	البطارية	نفذ الشحن	إعادة الشحن	٧٤
		التوصيلات في ظروف سيئة	قم بالشد اللازم	٧٤
		تآكل التوصيلات	نظف أو استبدل	٧٤
	محرك بادئ التشغيل	معطل	اطلب الخدمة من وكيل ياماها	—
المحرك لا يبدأ التشغيل (محرك بادئ التشغيل منقلب)	ذراع الخانق	مكبوس	قم بتحرير الذراع	٢٦
		معطل	اطلب الخدمة من وكيل ياماها	—
	ذراع RiDE	مكبوس	قم بتحرير الذراع	٢٦
		معطل	اطلب الخدمة من وكيل ياماها	—
	الوقود	خزان الوقود فارغ	قم بملء الخزان فورا	٤٦
		تالف أو ملوث	اطلب الخدمة من وكيل ياماها	—
	خزان الوقود	وجود ماء أو أوساخ	اطلب الخدمة من وكيل ياماها	—
	شمعة الإشعال	وجود التواء أو عطب	اطلب الخدمة من وكيل ياماها	—
	نظام حقن الوقود	خلل في مضخة الوقود	اطلب الخدمة من وكيل ياماها	—
المحرك لا يعمل بانتظام أو يتوقف فجأة	الوقود	خزان الوقود فارغ	قم بملء الخزان فورا	٤٦
		تالف أو ملوث	اطلب الخدمة من وكيل ياماها	—
		رقم الأوكتين غير صحيح	استخدم الوقود المناسب	٤٦
	خزان الوقود	وجود ماء أو أوساخ	اطلب الخدمة من وكيل ياماها	—
	شمعة الإشعال	وجود التواء أو عطب	اطلب الخدمة من وكيل ياماها	—
		مدى تسخين حراري غير صحيح	اطلب الخدمة من وكيل ياماها	—
		فجوة غير صحيحة	اطلب الخدمة من وكيل ياماها	—
	الأسلاك الكهربائية	توصيل غير مشدود	اطلب الخدمة من وكيل ياماها	—
	نظام حقن الوقود	خلل أو انسداد	اطلب الخدمة من وكيل ياماها	—

تحري الأعطال

المشكلة	السبب المحتمل		الإصلاح	الصفحة
ظهور ضوء أو مؤشر التحذير	مؤشر التحذير الخاص بمستوى الوقود	خزان الوقود فارغ	قم بملء الخزان فورا	٤٦
	تحذير متعلق بضغط الزيت	انخفاض ضغط الزيت	اطلب الخدمة من وكيل ياماها	٣٧
	تحذير من زيادة حرارة المُحرك	انسداد فتحة السحب	تنظيف	٨٤
	فحص مؤشرات التحذير	خلل في المتحسسات	اطلب الخدمة من وكيل ياماها	٣٨
الدراجة المائية بطيئة أو قوّتها منخفضة	وضع تشغيل الدراجة المائية	وضع المعدل المنخفض لعدد الدورات في الدقيقة قيد التشغيل	ألغِ تشغيل وضع المعدل المنخفض لعدد الدورات في الدقيقة	٣٣
	تجويف	انسداد فتحة السحب	تنظيف	٨٤
		الدافع تالف أو بالي	اطلب الخدمة من وكيل ياماها	٨٤
	تحذير من زيادة حرارة المُحرك	تشغيل مراقبة تقلص سرعة المحرك	تنظيف فتحة السحب وتبريد المحرك	٣٨
	تحذير متعلق بضغط الزيت	تشغيل مراقبة تقلص سرعة المحرك	أضف الزيت	٣٧
	شمعة الإشعال	وجود التواء أو عطب	اطلب الخدمة من وكيل ياماها	—
		مدى تسخين حراري غير صحيح	اطلب الخدمة من وكيل ياماها	—
		فجوة غير صحيحة	اطلب الخدمة من وكيل ياماها	—
	الأسلاك الكهربائية	توصيل غير مشدود	اطلب الخدمة من وكيل ياماها	—
	الوقود	تالف أو ملوث	اطلب الخدمة من وكيل ياماها	—
		رقم الأوكتين غير صحيح	استخدم الوقود المناسب	٤٦
	فلتر الهواء	مسدود	اطلب الخدمة من وكيل ياماها	—
		تراكم الزيت	اطلب الخدمة من وكيل ياماها	—
	ذراع الخانق	معطل	اطلب الخدمة من وكيل ياماها	—

AJU34625

إجراءات الطوارئ

AJU44590

تنظيف فالة السحب والدافع

AWJ00783

تحذير

أطفئ المحرك وانزع المشبك عن مفتاح غلق المحرك قبل نزع البقايا والأعشاب العالقة في فالة النافذة المشبّكة أو منطقة الدافع. فهذا من شأنه أن يسبب جروحا خطرة أو الموت نتيجة الاتصال بالأجهزة الدوارة في فالة الضخ.

عندما يعلق البقايا في فالة النافذة المشبّكة أو الدافع، يمكن حدوث تجويف سبب تقلّص الدفع حتى لو ازدادت سرعة المحرك. لو تواصلت هذه الظروف، فإن المحرك سيسخن بشدة ويتصلّب. تنبيه: **إذا علقت الأوساخ في فالة السحب، لا تشغل الدراجة أكثر من سرعة الجذب إلى أن يتم نزع الأوساخ.** [ACJ00654]

إذا كانت هناك أي علامة على انسداد فالة النافذة المشبّكة أو الدافع بالأعشاب أو الأوساخ، عد إلى الشاطئ وافحص النافذة المشبّكة والدافع. يجب دائماً إيقاف المحرك قبل سحب الدراجة إلى الشاطئ.

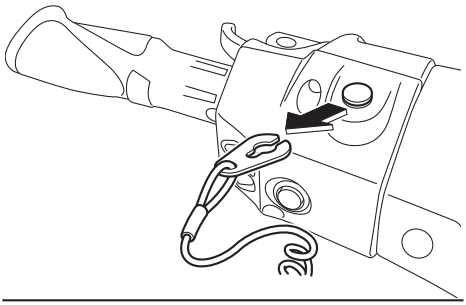

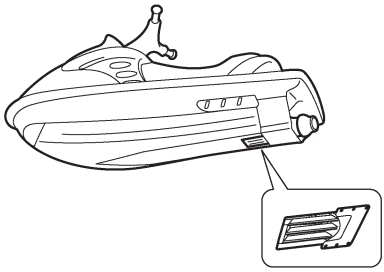

(١) قم بوضع قماش نظيف أو سجاد تحت الدراجة لحمايتها من الكشط والخدش. قم بإمالة الدراجة كما هو مبين في الصورة. تنبيه: **عند وضع الدراجة المائية على جانبها، يجب إسناد مقدمة الدراجة المائية بما يضمن عدم التواء أذرع القيادة أو إتلافها.** [ACJ02690]

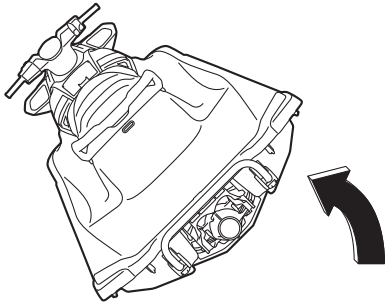

(٢) قم بنزع الأعشاب أو الأوساخ حول فالة السحب ومن عمود ا إ لدارة والدافع وغلاف فالة المضخ وفوهة فالة الدفع.

إذا كان من الصعب إزالة الأوساخ والبقايا العالقة، استشر وكيل ياماها.

AJU43472

رفع فوهة التحويل العاكس

إذا تعطل نظام RiDE وبقيت فوهة التحويل العاكس في الوضع المنخفض، فلن تتمكن الدراجة المائية من الحركة إلى الأمام.

بعد رفع فوهة التحويل العاكس والسماح للدراجة المائية بالحركة للأمام، فيتعين الرجوع فوراً إلى الشاطئ وعرض الدراجة المائية على وكيل ياماها.

لرفع فوهة التحويل العاكس:

(١) أوقف المحرك وانزع المشبك من مفتاح إطفاء المحرك.

(٢) انزل الماء وتحرك إلى الجهة الخلفية للدراجة المائية.

(٣) حرّك مفصل قضيب التحويل باتجاه المقدمة، ثم افصل مفصل قضيب التحويل من مفصل الكرة.

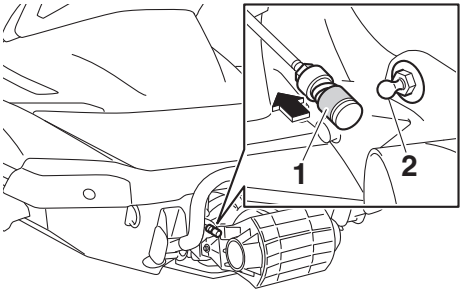

1 مفصل قضيب التحويل
2 مفصل الكرة

(٤) ارفع فوهة التحويل العاكس إلى الوضع الأمامي.

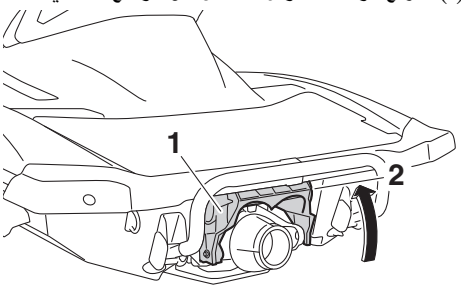

1 فوهة التحويل العاكس
2 الوضع الأمامي

ملاحظة:

- أثناء فصل قضيب التحويل، لن تتحرك فوهة التحويل العاكس إلى الوضع المحايد أو الوضع العكسي حتى ولو تم الضغط على ذراع RiDE.
- عند الضغط على ذراع RiDE أثناء فصل قضيب التحويل، سوف تتحرك الدراجة المائية إلى الأمام.

AJU34642

البطارية المساعدة

إذا نفذ شحن البطارية، يمكن بدء تشغيل المحرك باستعمال بطارية مساعدة ١٢ فولط وكابلات وصل.

AJU34664

توصيل كابلات الوصل

AWJ01251

تحذير

لتفادي انفجار البطارية وحدوث تلف كبير في النظام الكهربائي:

- **لا توصل كبلات الوصل بصورة معكوسة عند وصلها بالبطارية.**
- **لا تقم بوصل كابل الوصل السالب (–) بالتوصيلة السالبة (–) لبطارية الدراجة.**
- **لا تجعل كابل الوصل الموجب (+) يلامس (–) كابل الوصل السالب.**

(١) قم بتوصيل كابل الوصل الموجب (+) بالتوصيلات الموجبة (+) لبطارية الدراجة وبطارية المساعدة.

(٢) قم بتوصيل طرف واحد لكابل الوصل السالب (–) بالتوصيلة السالبة (–) للبطارية المساعدة.

(٣) قم بتوصيل الطرف الآخر لكابل الوصل السالب (–) بمعلق المحرك.

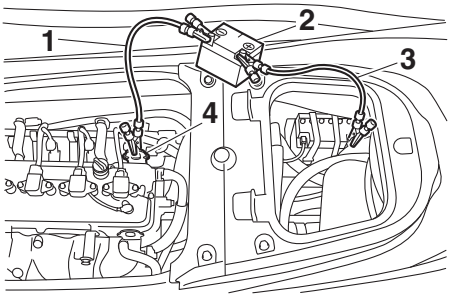

1 كابل الوصل السالب (–)
2 بطارية مساعدة
3 كابل الوصل الموجب (+)
4 حمّالة المحرك

(٤) ابدأ تشغيل المحرك ثم انزع كبلات الوصل من خلال إتّباع الترتيب العكسي للمراحل أعلاه. (انظر صفحة ٢٦ للحصول على معلومات حول بدء تشغيل المحرك).

AJU44050

استبدال الفيوز

إذا احترق الفيوز استبدله بفيوز سليم.

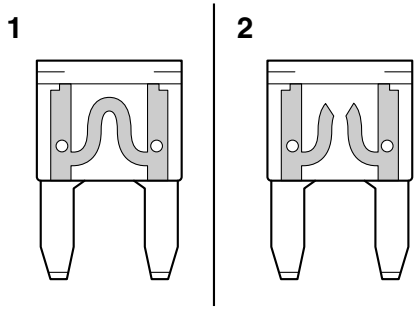

1 فيوز جيد
2 فيوز محترق

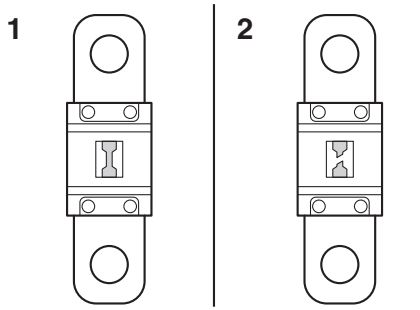

1 فيوز جيد
2 فيوز محترق

لاستبدال الفيوز:

(١) انزع المقاعد ومقصورة التخزين المُقاومة للمياه القابلة للإزالة. (انظر صفحة ٤٠ لمزيد من المعلومات عن إجراءات نزع وتثبيت المقاعد، وصفحة ٤٤ لمزيد من المعلومات عن مقصورة التخزين المُقاومة للمياه القابلة للإزالة).

(٢) أثناء دفع المسقط على كل قفل، قم بتمرير الأقفال للخارج.

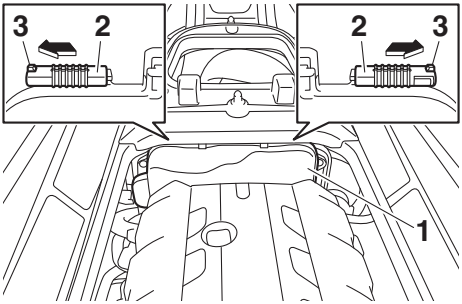

1 غطاء صندوق الكهرباء
2 قفل
3 دفع

(٣) قم بإزالة غطاء الصندوق الكهربي من الصندوق الكهربي وتحريكه لأسفل دعامة السطح تجاه المؤخرة. تنبيه: **لا تحاول إزالة غطاء الصندوق الكهربي بالقوة من الدراجة المائية، وإلا، قد يتم إتلاف غطاء الصندوق الكهربي والنظام الكهربي والمحرك.** [ACJ02610]

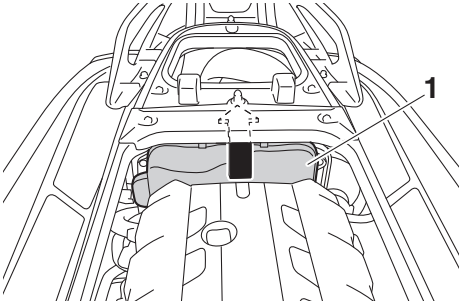

1 غطاء صندوق الكهرباء

(٤) أثناء الضغط على كلا جانبي غطاء صندوق الفيوزات للداخل، اسحب الغطاء باتجاه المقدمة وقم بإزالته.

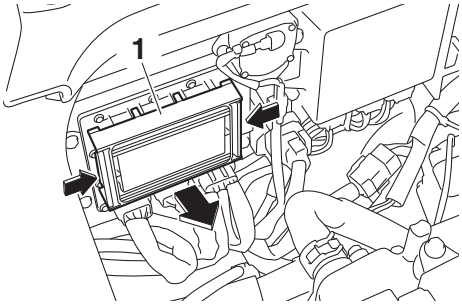

1 غطاء صندوق الفيوزات

(٥) عند استبدال فيوز وحدة التحكم في الأمان (SCU)، قم بإزالة المسامير ثم الفيوز. ركّب الفيوز البديل، ثم ثبّت المسامير.

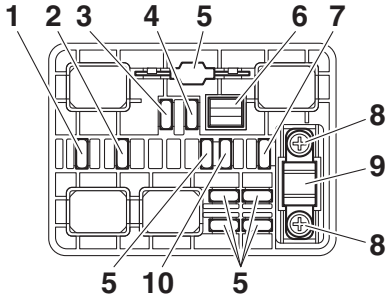

1 فيوز صمام الخانق الإلكتروني
2 فيوز مضخة الوقود
3 فيوز دفع المرحل الرئيسي
4 الفيوز الرئيسي
5 فيوز بديل
6 ساحب الفيوز
7 فيوز البطارية
8 برغي
9 فيوز SCU (فيوز BCU)
10 فيوز نظام الأمان

(٦) عند استبدال فيوز آخر بخلاف فيوز وحدة التحكم في الأمان (SCU)، قم بإزالة الفيوز باستخدام نازعة الفيوزات. ثبّت الفيوز البديل بالأمبيرية المناسبة.
تحذير! لا تستعمل فيوزاً ذا امبيرية مختلفة. الاستبدال بفيوز غير صحيح يمكن أن يؤدي إلى سريان تيار زائد وتلف النظام الكهربائي أو خطر حريق. [AWJ00803]

أمبيرية الفيوز:
فيوز صمام الخانق الإلكتروني:
١٠ امبير
فيوز مضخة الوقود:
١٠ امبير
فيوز دفع المرحل الرئيسي:
١٠ امبير
الفيوز الرئيسي:
٢٠ امبير
فيوز البطارية:
٣٠ امبير
فيوز SCU:
٥٠ امبير
فيوز نظام الأمان:
٣ امبير

(٧) أعد تركيب غطاء صندوق الفيوزات في مكانه بعناية.
(٨) أعد تركيب غطاء الصندوق الكهربي إلى مكانه بعناية.
(٩) قم بتمرير الأقفال إلى المواضع الأصلية وذلك إغلاق غطاء الصندوق الكهربي في مكانه بإحكام.
(١٠) ركّب بإحكام مقصورة التخزين المُقاومة للمياه القابلة للإزالة والمقاعد في مواضعها الأصلية.

إذا احترق الفيوز مرة أخرى، فهذا يشير إلى عطل في النظام الكهربائي. في هذه الحالة، اعرض الدراجة المائية على وكيل ياماها.

AJU34716

سحب الدراجة المائية

AWJ00812

تحذير

- **يتوجب على سائق الزورق الساحب أن يبقي السرعة في أدنى مستوى لتفادي الاكتظاظ أو الحواجز التي يمكن أن تمثل خطرا على سائق الدراجة المائية.**
- **يجب أن يكون حبل السحب طويلا بشكل يمنع الدراجة من الاصطدام بالزورق الساحب عند تخفيض السرعة.**

إذا أصبحت الدراجة المائية غير قابلة للتشغيل في الماء، يمكن سحبها إلى الشاطئ.

لسحب الدراجة المائية:
استعمل حبل سحب يكون طوله ثلاثة أضعاف طول الزورق الساحب والدراجة المائية.

(١) ركب حبل السحب بعناية في الحلقة الأمامية للدراجة المسحوبة.

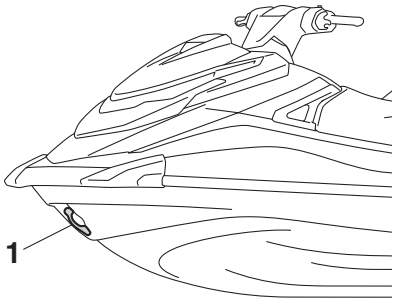

1 الحلقة الأمامية

(٢) اجلس على المقعد مع تدلي الساقين على جانبي الدراجة من أجل موازنة الدراجة. تنبيه: **يجب أن تبقى مقدمة الدراجة خارج الماء خلال عملية السحب حتى لا يغمر الماء حجرة المحرك أو تسرب الماء إلى المحرك ويسبب إتلافه.** [ACJ01331]

اسحب الدراجة في سرعة ٨ كم/ ساعة (٥ ميل في الساعة) أو أقل. تنبيه: **اسحب الدراجة بسرعة ٨ كم/ ساعة (٥ ميل في الساعة) أو أقل حتى لا يغمر الماء حجرة المحرك أو يتدفق عائداً إلى المحرك ويسبب إتلافه.** [ACJ01322]

AJU36156

غرق الدراجة المائية

إذا غرقت الدراجة المائية أو غمرتها المياه، قم بتصريف الماء من حجرة المحرك. ثم اطلب الخدمة من وكيل ياماها لفحص الدراجة فورا.

عند غرق الدراجة المائية:

(١) اسحب الدراجة من الماء وقم بتصريف الماء من حجرات التخزين. (راجع صفحة ٤٣ للمزيد من المعلومات عن تصريف الماء من حجرات التخزين).

(٢) قم بتصريف الماء من حجرة المحرك. (راجع صفحة ٥٠ للمزيد من المعلومات عن تصريف الماء الآسن).

(٣) اطلب الخدمة من وكيل ياماها لفحص الدراجة فوراً.

تنبيه: **تأكد من فحص الدراجة من قبل وكيل ياماها بعكس ذلك، يمكن أن تنتج أضرار بليغة في المحرك.** [ACJ00792]

فهرس

ا

احتياجات الوقود..... ٤٦
احتياجات زيت المحرك..... ٤٨
الانطلاق..... ٧٠
الانطلاق من مقطورة..... ٧٠
التاكومتر التناظري..... ٣٦
التخزين الطويل..... ٧٦
التزييت..... ٧٦
التشغيل في أماكن فيها أعشاب..... ٧٢
التنظيف..... ٧٦
الحلقات الخلفية..... ٤٢
الحلقة الأمامية..... ٤٢
الدراجة المائية، مصطلحات..... ١٩
الرقم المتسلسل للمحرك..... ١
الصيانة..... ٧٧
الصيانة بعد التشغيل..... ٧٣
الفولتميتر..... ٣٨
الفيوز، استبداله..... ٨٦
القيود المفروضة على الطواف بدراجة مائية..... ١١
المعدات..... ٤٠
المعدات اللازمة..... ١٤
المقاعد..... ٤٠
المقبض اليدوي..... ٤١
الممسك..... ٤٢
النقل على مقطورة..... ٥١
الوقود..... ٤٦
امتطاء الدراجة بمفردك..... ٦٨
امتطاء الدراجة مع مرافقين..... ٦٩
امتطاء الدراجة والانطلاق من الرصيف..... ٧١
انقلاب الدراجة المائية..... ٧١

إ

إجراءات الطوارئ..... ٨٤
إصلاح الأعطال..... ٨٢
إيقاف الدراجة المائية..... ٦٦
إيقاف المحرك..... ٦٤

أ

أرقام التعريف..... ١
أوضاع تشغيل الدراجة المائية..... ٣٣

ب

بدء تشغيل المحرك..... ٥٢
بداية تشغيل المحرك في الماء..... ٦٣
بطارية المساعدة..... ٨٥
بعد إخراج الدراجة المائية من الماء..... ٧٢

ت

تحذير متعلق بضغط الزيت..... ٣٧
تحذير من زيادة حرارة المُحرك..... ٣٨
تشغيل الدراجة المائية..... ٦٤, ٦٥, ٥٥
تشغيل الدراجة المائية في وضع الاتجاه العكسي أو الوضع المحايد ٦٧
تشغيل دراجتك البحرية..... ٦٢
تصريف الماء الآسن..... ٥٠
تصريف الماء الآسن على الأرض..... ٥٠
تصريف الماء الآسن في الماء..... ٥٠
تعرف على دراجتك المائية..... ٦٢
تعلم كيف تشغل دراجتك المائية..... ٦٢
تمتع بدراجتك المائية بكل مسؤولية..... ١٨
تنظيف الدراجة المائية..... ٧٤
تنظيف ممرات مياه التبريد بالمياه الدافقة..... ٧٣

ج

جدول إصلاح الأعطال..... ٨٢
جدول الصيانة الدورية..... ٧٨
جهاز التحكم عن بعد..... ٢٤

ح

حاوية وغطاء طفاية الحريق..... ٤٥

خ

خصائص تشغيل الدراجة المائية..... ٢٤
خيارات نظام ياماها للسلامة..... ٢٤

ذ

ذراع RiDE..... ٣٧
ذراع الخانق..... ٣٦

ر

رفع فوهة التحويل العاكس ٨٤
رقم الهوية الأولي (PRI-ID)..... ١
ركوب الأمواج والتزلج..... ١٦
ركوب الدراجة المائية..... ٦٨

ز

زيت المحرك..... ٤٨
زيت المحرك وفلتر المحرك..... ٧٩

س

سحب الدراجة المائية إلى الماء..... ٦٣
سحب الدراجة المائية إلى الشاطئ أو الرصيف..... ٧١
سحب الدراجة المائية..... ٨٧

ش

شاشة عرض المعلومات..... ٣٥

ص

صندوق القفاز..... ٤٤
صيانة البطارية..... ٧٤

ع

عداد الساعات..... ٣٨

فهرس

عداد السرعة..... ٣٥
علامات التحذير..... ٥
علامات، أخرى..... ٨
علامات، مهمة..... ٤
علامة تاريخ التصنيع..... ٢

غ

غرق الدراجة المائية..... ٨٨
غطاء المحرك، كيفية النزع والتركيب..... ٧٧

ف

فاصل الماء..... ٢٨
فالة السحب والدافع، التنظيف..... ٨٤
فحص البطارية..... ٥٦
فحص الماء الآسن..... ٥٦
فحص المفاتيح..... ٥٨
فحص أماكن التخزين..... ٥٩
فحص جهاز القيادة..... ٥٧
فحص جهاز التحكم عن بعد ٥٨
فحص حاوية طفاية الحريق، الغطاء، والحزام..... ٥٩
فحص حجرة المحرك..... ٥٥
فحص ذراع الخانق..... ٥٨
فحص سدادات التصريف الخلفية..... ٥٩
فحص سرعة التباطؤ للمحرك..... ٦١
فحص طفاية الحريق..... ٥٩
فحص طوق إطفاء المحرك (السلك)..... ٥٨
فحص فاصل الماء..... ٥٥
فحص فالة السحب..... ٥٩
فحص فوهة فالة الدفع وفوهة التحويل العاكس ٥٩
فحص مخرج توجيه ماء التبريد..... ٦٠
فحص مركز المعلومات متعدد الوظائف..... ٦٠
فحص مستوى الوقود..... ٥٥
فحص مستوى زيت المحرك..... ٥٦
فحص معدات السلامة..... ٥٩
فحص مؤشر الاتزان..... ٦١
فحص مؤشرات التحذير..... ٣٨
فحص نظام الوقود..... ٥٥
فحص نظام التبديل ٦١
فحص هيكل الدراجة..... ٦٠
فحص هيكل وظهر الدراجة المائية..... ٥٩
فحوصات ذراع RiDE..... ٥٨
فحوصات ما بعد التشغيل..... ٦٠
فحوصات وحدة المحرك..... ٥٥

ق

قائمة فحوصات ما قبل التشغيل..... ٥٣, ٥٥
قواعد الإبحار الآمن..... ١٧
قيود على الأشخاص الذين يجوز لهم تشغيل الدراجة المائية..... ١٠

ك

كابلات الوصل، توصيلها..... ٨٥

ل

لوحة الهيكل..... ٢

م

متطلبات التشغيل..... ١٢
مخارج توجيه ماء التبريد..... ٢٨
مركز المعلومات متعدد الوظائف..... ٣٥
معالجة الصدأ (التشحيم)..... ٧٦
معلومات الخطر..... ١٤
معلومات الموديل..... ٢
مغادرة الدراجة المائية..... ٦٤
مفتاح إطفاء المحرك..... ٢٥
مفتاح إيقاف المحرك..... ٢٥
مفتاح بدء التشغيل..... ٢٦
مقصورات التخزين..... ٤٣
مقصورة التخزين الأمامية..... ٤٣
مقصورة التخزين المقاومة للمياه القابلة للإزالة..... ٤٤
مقياس مستوى الوقود..... ٣٧
مكان رقم تعريف الزورق (CIN)..... ١
مواصفات الدراجة المائية..... ١٥
مؤشر الاتزان..... ٣٦
مؤشر التحذير الخاص بمستوى الوقود..... ٣٧
مؤشر النقل ٣٦
موضع الامتطاء..... ٤١
موضع أهم المكونات..... ٢٠

ن

نظام التبديل ٢٩
نظام التوازن الكهربي..... ٣١
نظام القيادة..... ٢٧
نظام ياماها للسلامة..... ٢٤
نقاط فحوصات ما قبل التشغيل..... ٥٥

و

وضع أقل دورة في الدقيقة..... ٣٣
وضعية القيادة..... ٦٢
وظائف تشغيل الدراجة المائية..... ٢٩

.طبع في الولايات المتحدة الأميركية
2019–0.2 × 1 CR يونيو